Residenziale

• Soluzioni di Aspirazione Polveri

Edizione 2016

aldes

#HealthyLiving

12 000 litri. La quantità d'aria che respiriamo tutti i giorni al lavoro, a scuola o a casa. **12 000 litri** che usiamo per vivere, pensare, divertirci, muoverci, immaginare, creare, condividere, lavorare, riposare, sognare o semplicemente amare.
12 000 litri sono 26 000 respiri che rappresentano per **Aldes** altrettante buone ragioni per prendersi cura della tua salute e contribuire a sviluppare degli spazi di vita intelligenti con lo scopo di proporre a ciascuno di noi una vita più sana.
L'aria non serve solo a respirare.
Ci aiuta a vivere una vita più sana.

Centrali di aspirazione per il settore residenziale

Centrali di aspirazione per il settore terziario

Kit e accessori per l’aspirazione per il settore residenziale

C-SMALLER

Conformità

- Centrale: riciclabilità elettrica DEEE.
- Certificazione CE.

Vantaggi

- Ingombri ridotti.
- Ideale per posizionamento su pareti di balconi o terrazzi.
- Montaggio su parete o in nicchia.
- Accesso al sacco filtro dalla parte frontale della centrale.
- Consegnata con kit di pulizia.
- Avviamento tramite rete di telecomando

CAMPO DI APPLICAZIONE

- Alloggio con superficie max. di 160 m².
- Abitazione condominiale, nuova o ristrutturata.
- Pulizia per tutti i tipi di pavimenti.

INSTALLAZIONE

- A parete o in nicchia su terrazzo o balcone.
- Ripostiglio e possibilità di incasso con opzione.

DESCRIZIONE

- Motorizzazione: 1 motore da 1400 W.
- Avviamento con contatti alle prese (tramite rete di collegamento a bassa tensione.
- Supporti antivibranti sul retro della centrale.
- Accesso al sacco filtro dalla parte frontale della centrale.
- Filtrazione a sacco: capacità 12 litri (autonomia 6 mesi in normali condizioni di utilizzo).
- Fornito equipaggiato con una presa di servizio ed un kit di accessori di pulizia contenuti in un apposito sacco.

Descrizione	Codice
Centrale C.Smaller filaire + kit accessori	11071105
Armadietto per installazione a muro e incasso	11071106

DIMENSIONI CENTRALE

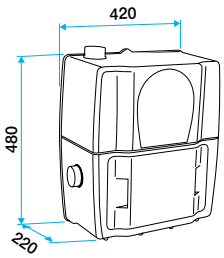

Centrale C.Smaller

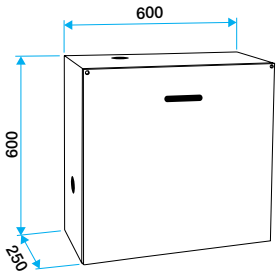

Armadietto per installazione a muro o icasso

INGOMBRO - PESO

- L x H x P: 420 x 480 x 220 mm.
- Peso: 8,5 kg.

CARATTERISTICHE

Potenza max. motore	1400 W
Efficienza (potenza d'aspirazione) massima	468 W
Portata massima	210 m³/h
Depressione massima	2600 mm CE
Alimentazione elettrica	220 V - monofase - 50 Hz
Livello di pressione acustica	61 dB a 3 m
Temperatura di funzionamento	- 15 ° C / + 50 ° C

KIT ACCESSORI FORNITO CON LA CENTRALE

Descrizione	Quantità
Borsa porta accessori	1
Tubo flessibile Ø 34 mm - L = 7,50 m	1
Asta telescopica cromata L = 0,5 a 1 m	1
Spazzola Clip & Shine adatta per parquet, piastrelle e moquette	1
Spazzola per tappezzeria e materassi	1
Spazzola pe angoli	1
Spazzola per spolverare	1
Sacco filtrante da 12 litri	1

In fase di ordine delle prese aspiranti ricordarsi di ordinare prese con contatti per rete a 12 Volt.

• Installazione a parete (con o senza cassone) o ad incasso muro (con apposito cassone).

• Installazione con apposito cassone
- A Parete

- A incasso muro*

* Prevedere espulsione esterna diam. 50 mm nel caso di pareti esposte all'irraggiamento solare

C-CLEANER

Conformità

- Centrale: riciclabilità elettrica DEEE.
- Certificazione CE.

Vantaggi

- Installazione semplificata: nessun filo tra la centrale e la presa.
- Report di informazioni sulla centrale: sacco pieno, manutenzione.
- Fornito con kit di pulizia.
- Integra l'impugnatura ergonomica 2 in 1.

CAMPO DI APPLICAZIONE

- Alloggio con superficie max. di 150 m².
- Abitazione indipendente, nuova o ristrutturata.
- Pulizia di tutti i tipi di pavimenti (piastrelle, moquette).

INSTALLAZIONE

- Garage.
- Locale tecnico.

DESCRIZIONE

- Motorizzazione: 1 motore da 1400 W.
- Avviamento con tecnologia Sonix: brevetto Aldes.
- Connessioni 24 V per il collegamento del battiscopa aspirante.
- Filtrazione tramite sacchetto per una maggiore igiene: capacità 30 litri (da 6 mesi ad 1 anno di autonomia in condizioni di normale utilizzo).
- Materiale: polipropilene antistatico.
- Fornito con una presa di servizio.

Descrizione	Codice
Centrale C.Cleaner + kit di pulizia	11071100

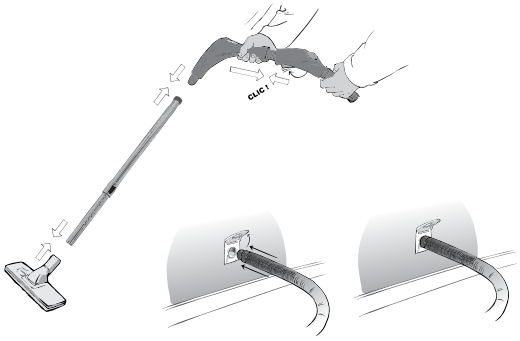

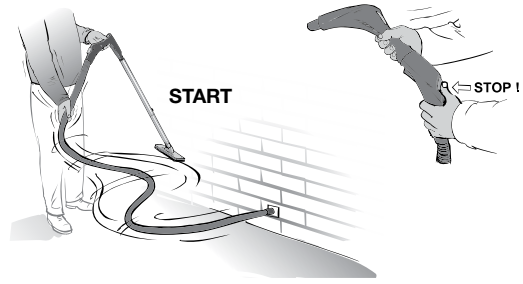

INGOMBRO - PESO

- L x H x P: 410 x 700 x 370 mm.
- Peso: 15 kg.

CARATTERISTICHE

Potenza max. motore	1400 W
Efficienza (potenza d'aspirazione) massima	425 W
Portata massima	210 m³/h
Depressione massima	2600 mm CE
Alimentazione elettrica	230 V - monofase - 50 Hz
Livello di pressione acustica	65 dB a 3 m

KIT ACCESSORI FORNITO CON LA CENTRALE

Descrizione	Quantità
Tubo flessibile Ø 34 mm - L = 7,5 m	1
Asta telescopica cromata	1
Spazzola Clip & Shine per parquet, piastrelle e moquette	1
Spazzola per angoli	1
Spazzolaper spolverare	1
Sacco filtrante da 30 litri	2
Spazzola per tappezzeria e materassi	1
Borsa porta accessori	1

TECNOLOGIA SONIX A ONDA SONORA A BASSA FREQUENZA

Tecnologia brevettata

Avviamento

⇨ Scuotere il tubo flessibile: questa azione genera un'onda a bassa frequenza (10 Hz). Segnale unico (nessun avviamento accidentale). Nessuna controindicazione nel posizionare la centrale vicino ad altre apparecchiature domestiche.

⇨ Premere il pulsante "stop" sull'impugnatura: questa azione attiva un'elettrovalvola meccanica a molla, che impedisce il passaggio dell'aria. La centrale rileva l'aumento di pressione della rete e si disattiva.

C-BOOSTER

Cleaning Set C.Booster / C.Cleaner

Conformità

- Centrale: riciclabilità elettrica DEEE.
- Certificazione CE.

Vantaggi

- Scelta della modalità di potenza Eco o Boost.
- La custodia include il gancio integrato.
- Manutenzione semplificata: report di informazioni alla centrale.
- Risparmio di tempo grazie alla speciale spazzola per parquet.
- Più facile con l'impugnatura ergonomica 2 in 1.
- Fornito con kit auto

CAMPO DI APPLICAZIONE

- Alloggi con superficie max. di 300 m².
- Abitazione indipendente, nuova o ristrutturata.
- Pulizia di tutti i tipi di pavimenti.
- Pulizia delle zone più difficili.

INSTALLAZIONE

- Garage.
- Locale tecnico.
- Ripostiglio.

DESCRIZIONE

- Motorizzazione: 1400 W in modalità Eco (consigliata per una durata di vita massima del prodotto), 2800 W in modalità Boost (consigliata per applicazioni difficili, automobili, tappeti).
- Avviamento con tecnologia Sonix: brevetto Aldes.
- Connessioni 24 V per il collegamento del battiscopa raccoglibriciole.
- Filtrazione tramite sacchetto per una maggiore igiene: 30 litri (da 6 mesi ad 1 anno di autonomia in condizioni di normale utilizzo).
- Include:

- custodia per accessori e tubo flessibile
- spazzola per superfici dure

- Fornito con una presa di servizio.

Descrizione	Codice
Centrale C.Booster + kit di pulizia	11071101

INGOMBRO - PESO

- L x H x P: 410 x 780 x 370 mm.
- Peso: 17 kg.

CARATTERISTICHE

Potenza max. motore	2 x 1400 W
Efficienza (potenza d'aspirazione) massima	2 x 425 W
Portata massima	2 x 210 m³/h
Depressione massima	2600 mm CE
Alimentazione elettrica	230 V - monofase - 50 Hz
Livello di pressione acustica	61dB a 3 m

KIT ACCESSORI FORNITO CON LA CENTRALE

Descrizione	Quantità
Tubo flessibile Ø 34 mm - L = 7,5 m	1
Asta telescopica cromata	1
Spazzola Clip & Shine per parquet, piastrelle e moquette	1
Spazzola per angoli	1
Spazzola per spolverare	1
Sacco filtrante da 30 litri	2
Spazzola per tappezzeria e materassi	1
Kit Auto	1
Borsa porta accessori	1

COMANDO SENZA FILI

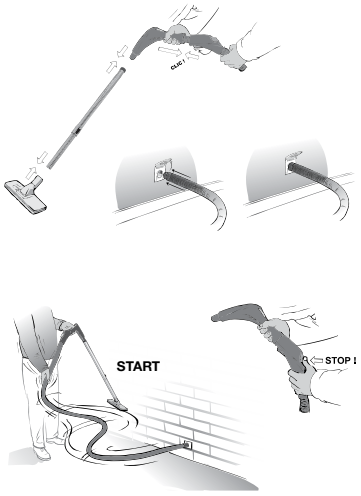

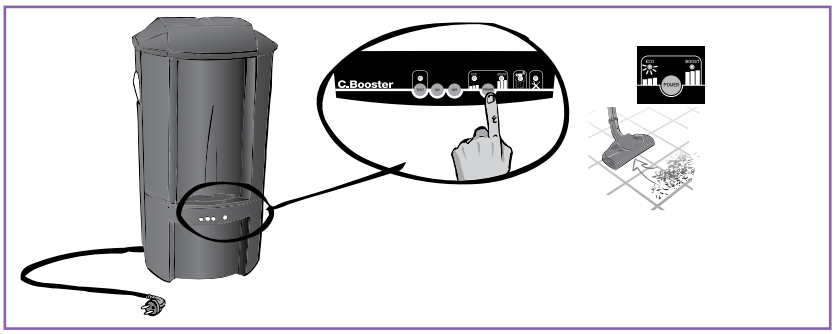

Passaggio alla modalità Boost con interruttore sulla centrale temporizzato a 30 minuti di funzionamento, la temporizzazione è provvista di memoria per il tempo, di utilizzo nel caso di accensione e spegnimento nelle 24 ore di utilizzo della modalità Boost.

C-POWER

Conformità

- Centrale: riciclabilità elettrica DEEE.
- Certificazione CE.

Vantaggi

- Scelta di 3 modalità di potenza: Eco, Standard o Boost.
- Selezione della potenza sull'impugnatura o sulla centrale.
- La custodia include il gancio integrato.
- Più facile con l'impugnatura ergonomica 2 in 1.
- Risparmio di tempo grazie alla speciale spazzola per parquet e alla spazzola per veline Twinett™ umidificate.
- Fornito con kit auto

CAMPO DI APPLICAZIONE

- Alloggi con superficie max. di 300 m².
- Abitazione indipendente, nuova o ristrutturata.
- Pulizia di tutti i tipi di pavimenti.
- Pulizia abituale delle zone più difficili.

INSTALLAZIONE

- Garage.
- Locale tecnico.
- Ripostiglio.

DESCRIZIONE

- Motorizzazione:
- 1400 W in modalità Eco (consigliata per una durata di vita massima del prodotto),
- 2000 W in modalità Standard (consigliata per tutti i giorni),
- 2800 W in modalità Boost (consigliata per i pavimenti difficili o per la pulizia dell'automobile),
- Avviamento con tecnologia Sonix: brevetto Aldes.
- Connessioni 24 V per il collegamento del battiscopa raccoglibriciole.
- Filtrazione tramite sacchetto per una maggiore igiene: 30 litri (da 6 mesi ad 1 anno di autonomia in condizioni di normale utilizzo).
- Include:
- custodia per accessori e tubo flessibile
- spazzola per veline Twinett™
- spazzola per parquet
- Fornito con una presa di servizio.

Descrizione	Codice
Centrale C.Power + kit di pulizia	11071102

COMANDO SENZA FILI

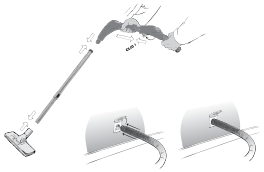

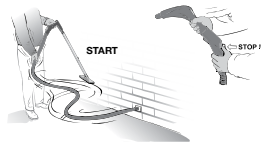

INGOMBRO - PESO

- L x H x P: 410 x 780 x 370 mm.
- Peso: 17 kg.

CARATTERISTICHE

Potenza max. motore	2 x 1400 W
Efficienza (potenza d'aspirazione) massima	2 x 425 W
Portata massima	2 x 210 m³/h
Depressione massima	2600 mm CE
Alimentazione elettrica	230 V - monofase - 50 Hz
Livello di pressione acustica	58 dB a 3 m

KIT ACCESSORI FORNITO CON LA CENTRALE

Descrizione	Quantità
Tubo flessibile Ø 34 mm - L = 7,5 m	1
Asta telescopica cromata	1
Spazzola per spolverare	1
Spazzola Twinett™	1
Spatola per tappezzeria e materassi	1
Spazzola per angoli	1
Sacco da 30 litri	2
Presa di servizio	1
Spazzola Clip e Shine per parquet, piastrelle e moquette	1
Kit auto	1
Borsa porta accessori	1

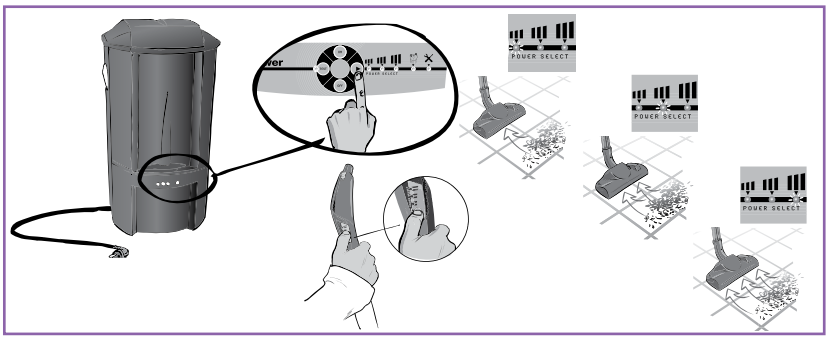

-Passaggio da modalità Eco a Standard sino a Boost con comando su centrale e wireless sull'impugnatura (batterie di alimentazione comprese).

-Passaggio da modalità di potenza ECO 1400 Watt a STANDARD 2000 Watt sino a Boost 2800 Watt può essere effettuato sia sulla centrale che dall'impugnatura di comando con sistema wireless.

C-DOOBLE

Conformità

- Centrale: riciclabilità elettrica DEEE.
- Certificazione CE.

Vantaggi

- Speciale per abitazioni di larga superficie.
- Da 1 a 2 motori per 2 reti distinte.
- 1 o 2 utenze contemporanee.
- Fornito con set di pulizia.
- Fornito con kit auto

CAMPO DI APPLICAZIONE

- Centrale di aspirazione polveri per abitazioni.
- Speciale per abitazioni di larga superficie.
- Superficie massima da pulire 400m², la presa più lontana a 30m.
- Pulizia di tutte le tipologie di pavimento.

INSTALLAZIONE

- Garage.
- Locali tecnici.
- Cantine.

DESCRIZIONE

- Motorizzazione 2x1400 W.
- Variazione della potenza in rete da 1400 W a 2800 W.
- Collegamento delle prese tramite fili elettrici a bassa tensione.
- Filtrazione attraverso il sacco, per una migliore igiene e qualità dell'aria interna all'abitazione.
- 30 litri (da 6 mesi a 1 anno di autonomia in utilizzo normale).
- Possibilità di collegamento di una spazzola raccogli briciole.

Descrizione	Codice
Centrale C.Dooble + kit di pulizia	11071103

INGOMBRO - PESO

- L x H x P : 410 x 780 x 370 mm.
- Peso : 17 kg.

CARATTERISTICHE

Potenza max. motore	2 x 1400 W
Efficienza (potenza d'aspirazione) massima	2 x 425 W
Portata massima	2 x 210 m³/h
Depressione massima	2600 mm CE
Alimentazione elettrica	230 V - monofase - 50 Hz
Livello di pressione acustica	58 dB a 3 m

KIT ACCESSORI FORNITO CON LA CENTRALE

Descrizione	Quantità
Flessibile Ø 34 mm - L = 7,5 m + impugnatura + attacco ad anello	1
Spazzola Clip & Shine per parquet, piastrelle e moquette	1
Spazzola per tappezzeria e materassi	1
Spazzola per angoli	1
Sacco filtrante da 30 litri + sacco di ricambio	2
Spazzola per spolverare	1
Kit auto	1
Borsa porta accessori	1

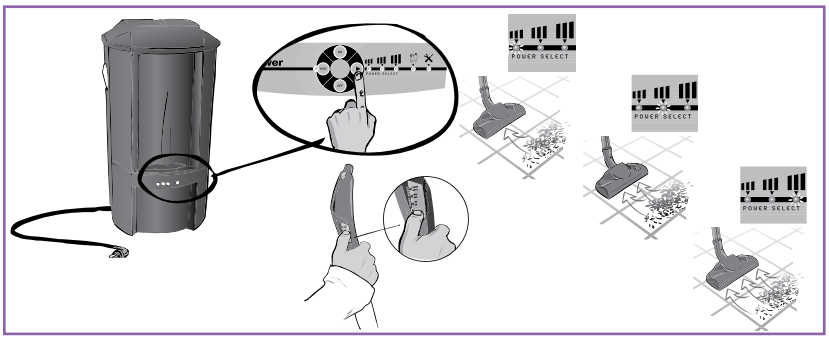

-Passaggio da modalità Eco a Standard sino a Boost con comando su centrale e wireless sull'impugnatura (batterie di alimentazione comprese).

-Passaggio da modalità di potenza ECO 1400 Watt a STANDARD 2000 Watt sino a Boost 2800 Watt può essere effettuato sia sulla centrale che dall'impugnatura di comando con sistema wireless.

Centrali di aspirazione per il settore residenziale

Centrali di aspirazione per il settore terziario

Kit e accessori per l’aspirazione per il settore residenziale

AXPIRTECH FS1 & FS2

Vantaggi

- Semplicità
  - Installazione tutto in una unità.
  - 2 cavi elettrici connessi.
  - Start: un solo interruttore per avviare
- Accessori integrati
  - Pulizia automatica del filtro
  - Variante di frequenza integrato (inverter).
- Igiene
  - Nessun contatto con la polvere.

APPLICAZIONE

- Centrale per terziario multioperatore, adatta per i locali professionali, ad esempio: hotel e catering, uffici, palazzetti dello sport o palestre, etc).
- Adatto per qualsiasi tipo di pavimento.
- Può servire da 1 a 2 utenze contemporaneamente.

DESCRIZIONE

- Filtrazione a secco.
- Unità compatta montata su telaio, sono inclusi:
- 1 motore isolato,
- 1 separatore con autopulitura automatica,
- 1 valvola di regolazione di controllo.

Descrizione	Codice
Axpirtech FS 1	11071120
Axpirtech FS 1 M	11071121
Axpirtech FS 2	11071122

Per kit di espulsione e kit di pulizia consulateci.

DIMENSIONI - PESO

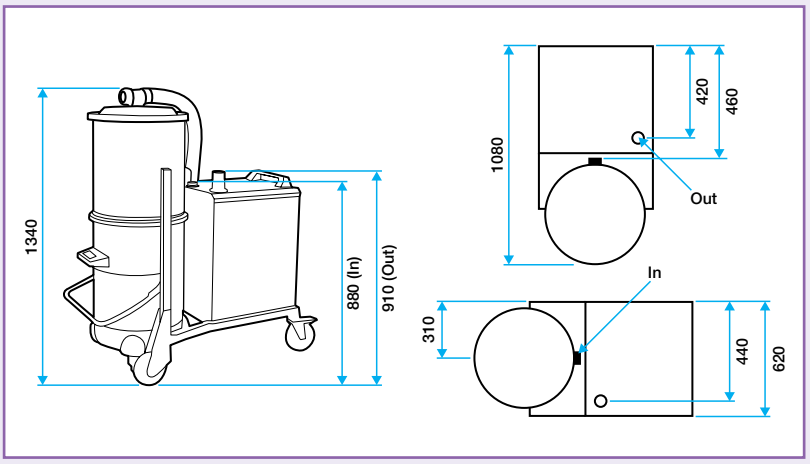

DETTAGLI TECNICI

	Axpirtech FS 1M	Axpirtech FS 1	Axpirtech FS 2
Potenza (kW)	2,2	3	1,5 to 5,5
Voltaggio (V)	230 V	380 V	380 V
Portata (m^3/h)	350	200	200 a 160 mbar
Pressione (mbar)	230	300	Controllo Inverter
Capacità del contenitore della polvere (l)	70	70	70
Grado di filtrazione	Filtro in tessuto 4 500 cm^2 25 µm	Filtro in tessuto 4 500 cm^2 25 µm	Filtro in tessuto 4 500 cm^2 25 µm
Filtro per disintasamento	Automatico	Automatico	Automatico
Sacchetto della polvere pneumatico	Incluso	Incluso	Incluso
Collegamento ingresso entrata/uscita	D63 (PVC) D63 (PVC)	D63 (PVC) D63 (PVC))	D63 (PVC) D63 (PVC)
Protezione (IP)	IP54	IP54	IP54
Utenze	1	1	2

AXPIRTECH FS3 & FS4

Vantaggi

- Semplicità
  - Installazione tutto in una unità.
  - 2 cavi elettrici connessi.
  - Start: un solo interruttore per avviare
- Accessori integrati
  - Pulizia automatica del filtro
  - Variante di frequenza integrato (inverter).
- Igiene
  - Nessun contatto diretto con la polvere.

APPLICAZIONE

- Centrale per terziario multioperatore, adatta per i locali professionali, ad esempio: hotel e catering, uffici, palazzetti dello sport o palestre, etc).
- Tutti i tipi di pavimento.
- da 3 a 4 utilizzi simultanei

DESCRIZIONE

- Filtrazione a secco.
- Unità compatta montata su un telaio in metallo, include:

- 1 motore isolato
- 1 separatore con disintasamento automatico,
- 1 valvola di regolazione di controllo

Descrizione	Codice
Axpirtech FS 3	11071123
Axpirtech FS 4	11071124

Per kit di espulsione e kit di pulizia consulateci.

DIMENSIONI- PESI

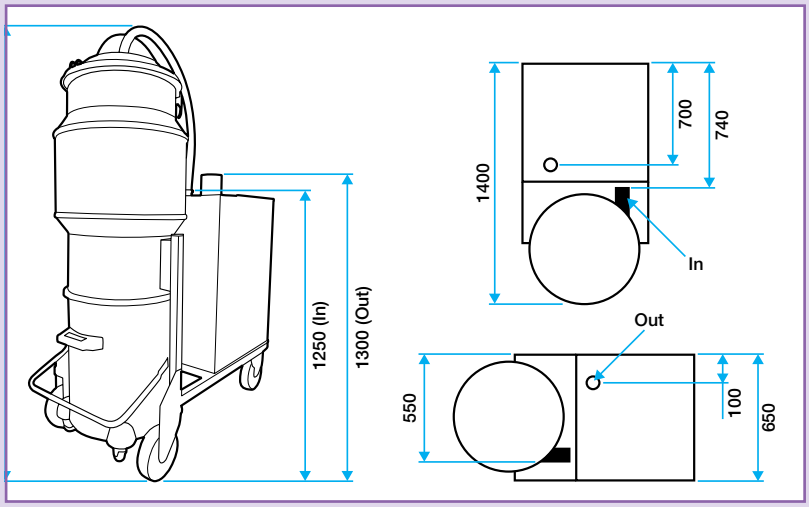

DETTAGLI TECNICI

	Axpirtech FS 3	Axpirtech FS 4
Potenza (kW)	da 1,5 a 7,5kw	da 1,5 a 11kW
Voltaggio (V)	380 V	380 V
Portata (m^3/h)	300 a 160 mbar	400 a 160 mbar
Pressione (mbar)	Controllo inverter	Controllo inverter
Capacità del contenitore della polvere (l)	100	100
Grado di filtrazione	Cartuccia 50 000 cm^2 1 µm	Cartuccia 50 000 cm^2 1 µm
Disintasamento del filtro	Automatico	Automatico
Sacchetto della polvere pneumatico	Incluso	Incluso
Collegamento ingresso entrata / uscita	D100 (PVC) D100 (PVC)	D100 (PVC) D100 (PVC)
Protezione (IP)	IP54	IP54
Utenze	3	4

Centrali di aspirazione per il settore residenziale

Centrali di aspirazione per il settore terziario

Kit e accessori per l'aspirazione per il settore residenziale

Kit di pulizia per centrali di aspirazione

Kit accessori supplementare
per C.Smaller

Kit accessori supplementare C.Power C.Dooble

DESCRIZIONE

- **Kit completi di accessori di pulizia forniti con custodia.**
- **Il kit accessori filaire è destinato alla centrale C.Dooble e C.Smaller**
- **Gli accessori sono forniti all'interno di una custodia che comprende un gancio per collocare il tubo flessibile.**

Descrizione	Codice
Kit accessori supplementare Filaire per C.Smaller	11070380
Kit accessori aggiuntivo C.Power / C.Dooble	11071092
Kit accessori aggiuntivo C.Booster e C.Cleaner	11071093
Kit accessori per auto	11071091

ALTRI KIT

Kit accessori aspirazione per auto
Cod. 11071091

Kit accessori C.Booster / C.Cleaner
Cod. 11071093

COMPOSIZIONE DEI KIT

	11071093	11071092	11070380	11071091
Composition	Kit accessori C.Booster / C.Cleaner	Kit accessori C.Power C.Dooble	Kit accessori C.Smaller	Kit accessori auto
Borsa porta accessori	1	1	1	1
Flessibile Ø 34 mm - L = 7,50 m	1	1		
Tubo flessibile Ø 34 mm L = 7,50 m + impugnatura + attacco ad anello			1	
Impugnatura small	1			
Asta telescopica cromata L = da 0,5 a 1 m	1		1	
Spazzola Clip e Shine per parquet, piastrelle e moquette	1	1	1	
Spzzola per tappezzeria e materassi	1	1	1	
Spazzola per angoli	1	1	1	
Spazzola per spolverare	1	1	1	
Sacco filtrante da 30 litri	1	1	1	1
Solvente battericida per rete di aspirazione	1	1	1	1
Spazzola turbo small				1
Spazzola flessibile per auto				1

N.B.: Per il kit accessori supplementare C.Dooble 11071092 prevedere in aggiunta il raccordo con anello metallico codice 11070214.
La quantità ed i modelli contenuti nei kit accessori aggiuntivi differiscono dai kit accessori contenuti all'interno delle confezioni delle centrali di aspirazione.

Kit pronto installazione

	Modello	Componenti	Codice
	Kit pronto installazione con 2 prese AXPIRA	kit composto da : - 7 barre di tubo PVC Ø 50 mm, Lunghezza 2 mt - 5 curve ABS a 90° Ø 50 mm F/F - 2 derivazioni ABS a 90° Ø 50 mm F/F - 4 manicotti con battente in ABS Ø 50 mm - 2 controprese curve - 125 g di collante saldatubi	22511272

	Modello	Componenti	Codice
	Kit pronto installazione con 3 prese AXPIRA	kit composto da : - 10 barre di tubo PVC Ø 50 mm, Lunghezza 2 mt - 8 curve ABS a 90° Ø 50 mm F/F - 3 derivazioni ABS a 90° Ø 50 mm F/F - 8 manicotti con battente in ABS Ø 50 mm - 3 controprese curve - 125 g di collante saldatubi	22511273

Il kit non prevede la guaina preinfilata per la rete di collegamento elettrico a bassa tensione.
In caso di centrale Dooble o C.Smaller prevedere la guaina preinfilata da 25 mt o da 50 mt.

Accessori e ricambi per l'aspirazione delle abitazioni

Spazzola Clip & Shine

DESCRIZIONE

- Fornita con un feltro.
- Utilizzo della spazzola:
  - senza pattino per piastrelle e moquette,
  - con pattino per parquet.

Descrizione	Codice
Spazzola Clip & Shine	11070337

Spazzola Twinett™

DESCRIZIONE

- Spazzola che consente di aspirare e di lavare in un solo gesto.
- Fornita con una confezione di 15 veline Twinett™.

Descrizione	Codice
Spazzola Twinett™ (solvente battericida)	11070285
Confezione di 15 veline Twinett™	11070001

Spazzola turbo

DESCRIZIONE

- Utilizza la forza dell'aria per far ruotare il rullo della spazzola.
- Consente una pulizia in profondità.
- Per moquette e tappeti.

Descrizione	Codice
Spazzola rotante turbo per moquette e tappeti	11070050

Piccola spazzola turbo

DESCRIZIONE

- Per pulire tappeti, divani e sedili dell'auto.
- Ottima maneggevolezza.

Descrizione	Codice
Spazzola turbo small	11170424

Descrizione	Codice
Spazzola per pavimenti con setole morbide	22570115

Impugnatura di comando

Impugnatura per C.Smaller, C.Power, C.Booster 11071097

Impugnatura di comando

Vantaggi

- Impugnatura ergonomica: due impugnature in una.
- Consente di pulire le zone più difficili.

DESCRIZIONE

- Avviamento dell'aspiratore distendendo il tubo flessibile e scuotendolo (onda bassa frequenza).
- Sistema di avviamento senza fili brevettato da Aldes.
- Arresto dell'aspiratore premendo il pulsante grigio.

Descrizione	Codice
Impugnatura per C.Smaller, C.Power, C.Booster	11071097
Impugnatura di comando wireless per C. Power*	11071098
Impugnatura di comando senza wireless per C. Booster / C. Cleaner*	11071099

* da accoppiare all'impugnatura 11071097

COLLEGAMENTO PICCOLA IMPUGNATURA

Collegamento con manicotto per accessori

Collegamento piccola impugnatura ad impugnatura di comando

Impugnatura per C.Power e C.Booster

DESCRIZIONE

- Si sgancia dall'impugnatura più grande per i passaggi difficili.
- Consente di collegare direttamente gli accessori con il manicotto 11071088.
- Consente l'avviamento distendendo e scuotendo il tubo flessibile.
- Arresto tramite pressione del pulsante grigio.

Descrizione	Codice
Impugnatura per C.Smaller, C.Power, C.Booster	11071097

Manicotto universale di raccordo accessori

DESCRIZIONE

- Per collegare gli accessori direttamente sull'impugnatura per C.Smaller, C.Power, C.Booster 11071097.

Descrizione	Codice
Manicotto di raccordo impugnatura piccola	11071088

Kit 3 accessori

Descrizione	Codice
Kit 3 accessori cpmposto da: **1 Spazzola a superficie piatta per tappezzeria e materassi:** • Per pulire superfici lisce, fragili o facilmente graffiabili (ad es. televisore). **2 Spazzola rotonda per mobili:** • Per pulire lampade, tendaggi, poltrone, interni di automobile, ecc. **3 Lancia per angoli:** • Per pulire le zone più difficili da raggiungere, piccole superfici, interni di automobile, ecc.	11070505

Spazzola flessibile per auto

DESCRIZIONE

- **Per i passaggi stretti: lateralmente e sotto i sedili dell'automobile, ...**

Descrizione	Codice
Aspiratore sottile flessibile per auto	11170421

Asta telescopica cromata

DESCRIZIONE

- **L = da 0,50 a 1 m.**
- **Da collegare tra l'impugnatura e la spazzola.**

Descrizione	Codice
Asta telescopica cromata	11070083
Asta telescopica satinata	11071095

Supporto da parete tubo flessibile

DESCRIZIONE

- **Supporto metallico appeso al muro che consente di riporre il tubo flessibile avvolgendolo.**

Descrizione	Codice
Supporto flessibile da parete per tubo	11070070

Descrizione	Codice
Innesto accessori su flessibile	11070092

Descrizione	Codice
Raccordo filettato su due lati Ø 32	11070014
Raccordo con anello metallico	11070214

Tubo flessibile per C.Cleaner, C.Booster e C.Power

DESCRIZIONE

- Ø 34 mm - L = 7,50 m.
- Da utilizzare con le impugnature di comando senza fili.

Descrizione	Codice
Tubo flessibile per C.Cleaner, C.Booster, C.Power 7,5 m	11070072

Tubo flessibile con impugnatura per C.Smaller e C.Dooble

DESCRIZIONE

- Ø 34 mm - L = 7,50 m.
- Tubo flessibile munito di attacco ad anello.
- Impugnatura incollata al tubo flessibile.
- Avviamento dell'aspiratore tramite collegamento del tubo flessibile ad una presa d'aspirazione.

Descrizione	Codice
Tubo flessibile per C.Smaller e C.Dooble 7,5 m	11070381

Guaina in tessuto per tubo flessibile

DESCRIZIONE

- Ø 34 mm - L = 7,50 m.
- Guaina di rivestimento che consente di proteggere i mobili dai colpi derivanti dal contatto con il tubo flessibile.

Descrizione	Codice
Guaina in tessuto per tubo flessibile	11070059

Prolunga per tubo flessibile

DESCRIZIONE

- Ø 34 mm - L = 2,50 m.
- Prolunga per tubi flessibili a filo e non a filo.
- Da collegare tra la presa ed il tubo flessibile.

Descrizione	Codice
Prolunga per tubo flessibile	11070079

Borsa per accessori

DESCRIZIONE

Sacco ergonomico con:

- Una tasca interna per riporre le spazzole e piccoli accessori.
- Un gancio integrato che consente di avvolgere il tubo flessibile.
- Può essere fissata a muro e permette di arrotolarle intorno il tubo flessibile.
- Facile da trasportare e da sistemare.

Descrizione	Codice
Borsa per accessori	11170818

Silenziatore per centrali aspirazione a bassa perdita di carico

Silenziatore

Adattatore di espulsione esterna

DESCRIZIONE

- Consente di ridurre la rumorosità diffusa all'esterno dell'abitazione
- Si consiglia di realizzare una espulsione canalizzata quando il volume del locale è inferiore ai 6m^3
- La lunghezza totale (canale + silenziatore + adattatore) non può essere superiore a 1,5m con diametro minimo Ø63

Descrizione	Codice
Silenziatore Ø 63 mm per centrali aspirazione a bassa perdita di carico	22570200
Adattatore per silenziatore idoneo per tutte le centrali	11071087

Kit aspirazione di liquidi

DESCRIZIONE

- Kit che consente di aspirare i liquidi, anche in grandi quantità.

Descrizione	Codice
Kit aspirazione di liquidi composto da: - contenitore liquidi, - tubo flessibile da 2,5 m, - spazzola per liquidi. - terminali aspirazione	11070085

Filtro a sacco in tessuto di ricambio

DESCRIZIONE

- Filtro a sacco realizzato in tessuto specifico in poliestere, certificato dal Cetiat.
- Resiste agli strappi e all'umidità.
- Efficacia: 95% delle particelle superiori a 1,5 micron.
- Autonomia: 6 mesi (a seconda dell'utilizzo).
- Compatibile con tutte le centrali Aldes.
- Fornito con filtri secondari.

Descrizione	Codice
Sacco filtro di ricambio 30 litri (centrale C.Cleaner, C.Booster e C.Power)	11070084
Sacco filtro di ricambio 12 litri (centrale C.Doobler, C.Smaller)	11070095

Salviettine per puliziarete di aspirazione e spazzole Net-Pipe

DESCRIZIONE

- Per la pulizia di tubazioni ed accessori.
- La pulizia della rete avviene tramite aspirazione della velina.
- Confezione da 120 salviette battericide

Descrizione	Codice
Net-Pipe Salviettine per pulizia rete di aspirazione e spazzole	11091079

Veline per spazzola Twinett™

DESCRIZIONE

- Realizzate in modo specifico per la spazzola Twinett™.
- Veline impregnate, disinfettanti, per pulire pavimenti o parquet stratificati.

Descrizione	Codice
Confezione di 15 veline Twinett™	11070001

Prese di aspirazione da parete

AXPIRA

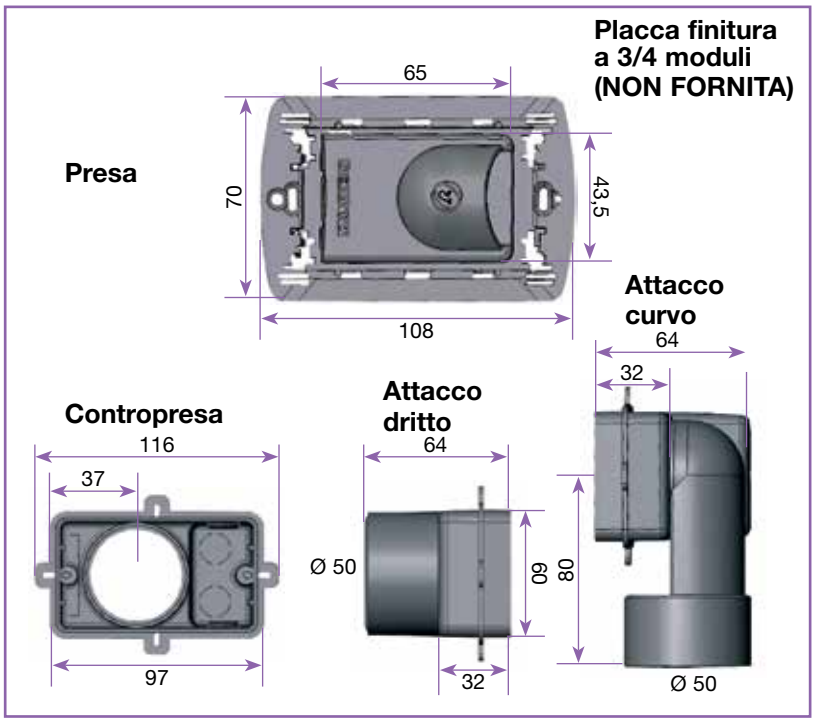

	Senza contatti	Con contatti		Con contatti e chiave
* Colore: Antracite	Codice 22511300	Codice 22511310	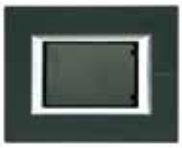 * Colore: Antracite	Codice 22511320
* Colore: Grigio chiaro	Codice 22511301	Codice 22511311	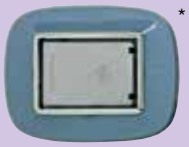 * Colore: Grigio chiaro	Codice 22511321
* Colore: Bianca	Codice 22511302	Codice 22511312	* Colore: Bianca	Codice 22511322

* L'immagine rappresenta l'articolo accoppiato a placca elettrica (NON FORNITA)

PRESA ADATTABILE ALLE SEGUENTI PLACCHE DI FINITURA:

BTICINO	- Living International (3 moduli) - Light (3 moduli) - Magic (3 moduli) - Matix (3 moduli) - Axolute (3 moduli)
VIMAR	- Eikon - Plana
GEWISS	- Top System
ABB	- Elos Smart - Elos Soft
LEGRAND	- Vela - Cross

CONTROPRESA PER AXPIRA

	Codice	Descrizione
	22511330	Contropresa curva serie AXPIRA
	22511331	Contropresa diritta serie AXPIRA

ACCESSORI PER AXPIRA

	Codice	Descrizione
	22510718	Prolunga per contropresa AXPIRA
	22511340	Adattatore per accogliere prese AXPIRA da mettere su contropresa serie AXL

Prese di aspirazione speciali

PRESA DI ASPIRAZIONE DA CUCINA PER BATTISCOPA

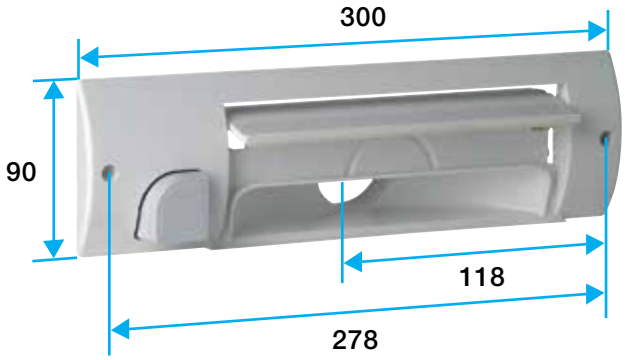

DESCRIZIONE

- La presa da cucina si integra facilmente nel mobilio.
- Pratica e di semplice utilizzo permette di effettuare rapidamente le operazioni di pulizia in cucina.
- La messa in moto e l'arresto della centrale si effettuano azionando la leva sulla presa.
- Prevedere collegamento elettrico di comando alla centrale.

Descrizione	Codice
Presa per cucina a battiscopa colore bianco	11070019
Presa per cucina a battiscopa colore argento	11070020

Prese di aspirazione standard

	Modello	Descrizione	Codice
	Serie STANDARD La serie standard è disponibile nella versione per installazione a pavimento.	Presa di servizio Presa di servizio con contatti Presa a pavimento	11070080 11070081 11070082
	Presa inox	Presa inox colore naturale con contatti Presa inox colore bianco con contatti Presa inox da abbinare al cod. 11070189 Prolunga per presa inox Kit trasformazione 44/50 da abbinare al cod. 11070175	11070170 11070172 11070175 11071502 11070189
Presa da esterno in PVC 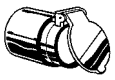 Presa da esterno in Moplen	**Presa da esterno**	Presa esterno IP44 colore bianco con micro interrutore Presada esterno IP44 in polimero con microinterrutore	22570307 22570308

Tubi e Raccordi da incasso per installazione

CURVA 45° M/F

Ø (mm)	Codice
50	22511201
63	22511202
80	22511203
100	22510003

MANICOTTO

Ø (mm)	Codice
50	22511241
63	22511242
80	22511243
100	22510043

CURVA 90° M/F

Ø (mm)	Codice
50	22511221
63	22511222
80	22511223

CURVA 90° F/F

Ø (mm)	Codice
50	22511211
63	22511212
80	22511213

DERIVAZIONE 90° F/F

Ø (mm)	Codice
50	22511231
63	22511232
80	22511233

RIDUZIONE ECCENTRICA

Ø (mm)	Codice
63/100	22510066
80/100	22510069
50/100	22510062

DERIVAZIONE 45° M/F

Ø (mm)	Codice
100	22510023

DERIVAZIONE 45° F/F

Ø (mm)	Codice
100	22510033

TUBO ASPIRAZIONE IN BARRE L = 2 mt

Ø (mm)	Codice
50	22510077
63	22510079
80	22510080
100	22510081

RIDUZIONE M/F

Ø (mm)	Codice
50/63	22511251
50/80	22511252
63/80	22511253

CURVA 45° F/F

Ø (mm)	Codice
100	22510013

Accessori per installazione

COLLARI DI FISSAGGIO

Ø (mm)	Codice
50	22510115
63	22510111

TAPPO PER ISPEZIONE TUBAZIONI

Ø (mm)	Codice
50	22510090
63	22510091
80	22510092
100	22510093

MASTICE

Ø (mm)	Codice
Gr. 250	22510101

MANICOTTI TAGLIAFUOCO EI 180

Ø (mm)	Codice
50	22510431
63	22510432
90*	22510433
100	22510436

* Adatto per installazione su tubazione Ø 80 mm

NOTE

NOTE

NOTE

NOTE

Condizioni Generali di Vendita

ORDINI DI ACQUISTO

L'ordine è inteso come proposta irrevocabile di acquisto da parte dell'Acquirente, mentre è da ritenersi accettato da Aldes, unicamente a seguito della conferma di ordine o dell'evasione dell'ordine stesso.
Tutti gli ordini dovranno essere trasmessi ad Aldes per iscritto e completi in ogni parte, necessaria per la corretta individuazione dei Prodotti e Servizi richiesti. Non verranno accettati ordini telefonici o verbali.
Sono accettate modifiche all'ordine o annullamenti, purché comunicati entro 3 giorni dalla data di ricevimento dell'ordine stesso. In ogni caso non verranno accettati annullamenti parziali o totali di ordini relativi a materiali, espressamente costruiti su richiesta dell'Acquirente.

PREZZI

I prezzi riportati su listini e pubblicazioni sono informazioni prive di valore vincolante, non potendo considerarsi "offerta al pubblico".
Aldes ha la facoltà di apportare variazioni ai listini senza alcun preavviso, dandone espressa comunicazione ai Clienti.
I prezzi applicati all'ordine saranno quelli in vigore al momento dell'accettazione dell'Ordine stesso. I prezzi sono riportati al netto di I.V.A.

MODALITÀ DI PAGAMENTO

I pagamenti dovranno essere effettuati nei termini stabiliti, anche in caso di ritardo nella consegna, oppure di perdita totale/parziale della merce non imputabile ad Aldes.

In caso di pagamenti dilazionati, il mancato pagamento di una sola scadenza comporta l'esigibilità del saldo delle altre scadenze ai sensi dell'art. 1186 c.c.

Assegni, cambiali, tratte e ricevute bancarie si considerano pagamenti effettuati unicamente al relativo buon fine degli stessi. Il pagamento con tratte, cambiali o comunque dilazionato non costituisce novazione del credito, né pregiudizio al patto di riservata proprietà, né alla competenza territoriale. Qualora sia convenuto un pagamento cambiario, sono a carico dell'Acquirente le spese, le tasse, e qualsiasi onere conseguente.

RITARDI NEI PAGAMENTI

In caso di ritardo rispetto ai termini di pagamento convenuti, Aldes applicherà automaticamente interessi commerciali, ai sensi e per gli effetti della legge 231/2002. Gli interessi moratori sono dovuti per il periodo intercorrente fra la scadenza contrattuale e la data dell'effettivo pagamento.
In caso di inadempimento, e/o di mutamento delle condizioni patrimoniali, e/o di prolungato ritardo, e/o di elevata esposizione complessiva (anche per effetto di altre vendite), da parte dell'Acquirente, Aldes si riserva di applicare le disposizioni degli art. 1460 e 1461 CC, di intraprendere le opportune azioni cautelari, e di ricorrere a qualsiasi altra forma di autotutela consentita.
Inoltre Aldes, in caso di ritardo nell'adempimento da parte dell'Acquirente, di elevata esposizione o di diminuzione nell'affidamento (rischio di insolvenza) avrà la facoltà di:
- esigere il pagamento anticipato o in contrassegno o la prestazione di idonee garanzie;
- sospendere del tutto o in parte l'esecuzione degli ordini in corso alla data dell'inadempimento;
- revocare le dilazioni di pagamento convenute, rendendo pertanto immediatamente esigibili tutti i crediti dell'Acquirente.

RESA

Salvo diverso accordo scritto tra le parti, le merci verranno rese franco magazzino Aldes. In caso di reso porto assegnato, espressamente concordato tra le parti, sarà cura di Aldes scegliere un corriere di propria fiducia.
Aldes, ai sensi dell'art. 1510 comma 2 c.c., si intende liberata dall'obbligo della consegna con l'affido delle merci al vettore incaricato.

L'Acquirente, al momento della ricezione delle merci, è tenuto alla verifica della qualità/quantità rispetto a quanto indicato nell'ordine. In caso di anomalie o vizi riscontrati immediatamente, potrà non accettare la consegna comunicando immediatamente ad Aldes i motivi del rifiuto.

TERMINI DI CONSEGNA

I termini di consegna decorrono dal giorno dell'accettazione dell'ordine da parte di Aldes.
Aldes non è responsabile di eventuali ritardi nella consegna in caso di forza maggiore o eventi straordinari, penuria di materia prime, restrizione di fonti energetiche. I ritardi imputabili ad Aldes non potranno comunque dar luogo ad eventuali richieste di risarcimento. L'Acquirente deve prendere in consegna le merci anche in caso di consegne parziali o successive alla data convenuta. Saranno a carico dello stesso tutte le spese generate dal mancato ritiro della merce.

In caso di modifiche all'ordine, che siano state concordate dalle parti ai sensi delle presenti Condizioni di Vendita, il termine di consegna verrà automaticamente prorogato del tempo necessario per l'esecuzione dell'ordine, così come modificato.

I termini di consegna possono essere altresì prorogati da Aldes qualora l'Acquirente si sia reso inadempiente nel pagamento anche di somma dovuta per altre forniture.

GARANZIE E RESPONSABILITÀ

Premesso che:
Aldes garantisce che la fornitura è conforme alle specifiche dell'ordine, rispetta norme e regolamenti vigenti, è adatta all'impiego richiesto e priva di difetti tali da renderla inidonea all'uso. Aldes garantisce e certifica il rispetto di tutte le leggi ed i regolamenti applicabili, incluse le disposizioni legislative emanate dalla Comunità Europea, le normative in materia di sicurezza e salute nei luoghi di lavoro, la qualità dell'ambiente, la marcatura etc..

Tutti i prodotti sono coperti da 2 anni di garanzia dalla data di consegna, in conformità al Decreto Legislativo 2 febbraio 2002, n. 24. La garanzia non opera in caso di manomissione della merce, deterioramento per causa non imputabile ad Aldes, utilizzo della merce al di fuori dei limiti di utilizzo consueti o stabiliti da apposite norme o indicati nella documentazione tecnica consegnata o reperibile sul sito www.aldes.it.
Il non funzionamento del sistema complessivo in cui la merce verrà inserita, non comporterà responsabilità da parte di Aldes, dato che quest'ultima non effettua montaggio, collegamenti e lavori accessori.
Per interventi diretti presso L'Acquirente, anche durante il periodo di garanzia, dovranno essere rimborsate le spese di viaggio del personale.
Tutte le prestazioni in garanzia verranno sospese, senza alcun preavviso, in caso di insolvenza o ritardati pagamenti da parte del Acquirente.
L'Acquirente riconosce esplicitamente il valore totale della fornitura come limite massimo della responsabilità economica da parte di Aldes.

RECLAMI E NON CONFORMITÀ

L'Acquirente deve in ogni caso comunicare per iscritto, entro 5 (cinque) giorni, le non conformità rilevate ed i vizi delle merci. In caso di vizi occulti, il termine di cui sopra decorrerà dalla scoperta del vizio, purché la denuncia avvenga, a pena di decadenza, entro un massimo di 1 (un) anno dalla consegna. Il reclamo dovrà essere formulato per iscritto ed indirizzato ad Aldes a mezzo raccomandata. nel reclamo dovranno essere indicati tutti i dati necessari per rintracciare la spedizione: numero di ordine, ddt, fattura ecc. Aldes, a proprio insindacabile giudizio ed in relazione allo stato e tipologia della merce, potrà:
- fornire la merce mancante in caso di errore sulla quantità;
- riparare/sostituire la merce viziata;
- emettere nota di credito e disporre il ritiro della merce.

Qualsiasi reclamo o contestazione oltre i termini espressamente indicati nelle Condizioni Generali di Vendita non verrà preso in considerazione, e la merce sarà ritenuta conforme sotto ogni aspetto.

CARATTERISTICHE DEI PRODOTTI

Aldes si riserva il diritto di apportare ai propri prodotti le modifiche legate all'evoluzione dello sviluppo tecnologico del prodotto. Il contenuto del catalogo può essere modificato senza preavviso. Le fotografie o rappresentazioni grafiche dei prodotti sono puramente indicative e hanno lo scopo di mostrare l'aspetto estetico pertanto non rappresentano motivo di vincolo o di contestazione. Eventuali dubbi o precisazioni potranno essere richiesti ai nostri referenti tecnici e commerciali.

RISERVA DI PROPRIETÀ

Fino a che non sia stato effettuato il completo pagamento della fornitura, i materiali venduti rimangono di proprietà di Aldes e possono essere rivendicati non valendo per gli stessi il regime legale delle pertinenze o degli immobili per destinazione o incorporazione.

FORO COMPETENTE

Il Foro competente in via esclusiva per le controversie derivanti dall'interpretazione ed applicazione delle presenti Condizioni è il Foro di Modena. La legge applicabile al rapporto contrattuale è la legge italiana.Le presenti Condizioni Generali di Vendita definiscono le modalità e le condizioni di vendita dei prodotti forniti da Aldes. Tutti i contratti di vendita, se non diversamente concordato, sono regolati dalle presenti Condizioni Generali di Vendita, le quali formano parte integrante e sostanziale di ogni offerta, ordine e conferma d'ordine di acquisto dei Prodotti e Servizi. Aldes si riserva il diritto insindacabile di modificare in qualsiasi momento le Condizioni, dandone espressa comunicazione ai Clienti.

#HealthyLiving

Residenziale_Soluzioni_di_Aspirazione_Polveri_2016_It_1 - Aldes - Codice 22511419

MISTO
Carta da fonti gestite
in maniera responsabile
FSC® C043116
www.fsc.org

ALDES S.r.l.
Via Gran Bretagna, 35 - 41122 Modena (MO)
Tel : 059 4923211
www.aldes.it - aldes.italia@aldes.com