MENO UMIDITÀ
MENO BATTERI
PIÙ BENESSERE IN CASA

Optiflex

La prima rete di ventilazione che si installa presto e bene

Optiflex risponde a tutte le esigenze dei cantieri sia nelle nuove costruzioni che nelle ristrutturazioni. Rapido da installare (1 clic), resistente agli urti e allo schiacciamento, è la soluzione più riuscita del mercato per garantire la durata dell'impianto.
Optiflex permette di proteggere la rete dagli agenti inquinanti dalla fabbricazione fino alla messa in opera e di controllare la tenuta e la qualità della rete. Non rilascia COV(1) ed è duraturo grazie al trattamento antistatico e antibatterico.

(1) Componente Organico Volatile

Crediti fotografici: Getty Images – 2015

#HealthyLiving*
* l'arte della vita sana

aldes

Optiflex

VANTAGGI
- *Soluzione di rapida installazione*
- *Elevate prestazioni*
- *Migliore qualità dell'aria interna*
- *Condotto antistatico e antibatterico*

CONFORMITÀ
- *Marcatura CE*
- *Classe di tenuta B secondo le norme EN12237*

DESCRIZIONE

Migliorare la qualità e l'ermeticità dei sistemi di Ventilazione Meccanica Controllata nelle abitazioni è un requisito indispensabile per ridurre il consumo energetico, pur mantenendo l'igiene e la qualità dell'aria interna.

- Il sistema Optiflex è la soluzione di distribuzione aria flessibile per i sistemi di ventilazione, adatto a rispondere ad ogni esigenza di installazione
- Optiflex si installa sottotraccia, a parete o in controsoffitto
- Optiflex si integra facilmente in tutti gli spazi grazie agli ingombri minimi dei suoi componenti, alla flessibilità dei condotti e alla ampia scelta di accessori

Un sistema di distribuzione aria a tenuta e a basse perdite di carico garantisce ottime prestazioni nel sistema di ventilazione:

- Garantire un elevato standard di qualità dell'aria all'interno degli edifici
- Migliorare il comfort termico ed acustico
- Il sistema Optiflex è disponibile in 3 versioni:
  - Condotto ovale antistatico e antibatterico
  - Condotto circolare antistatico
  - Condotto circolare antistatico e antibatterico

GUIDA ALLA SCELTA

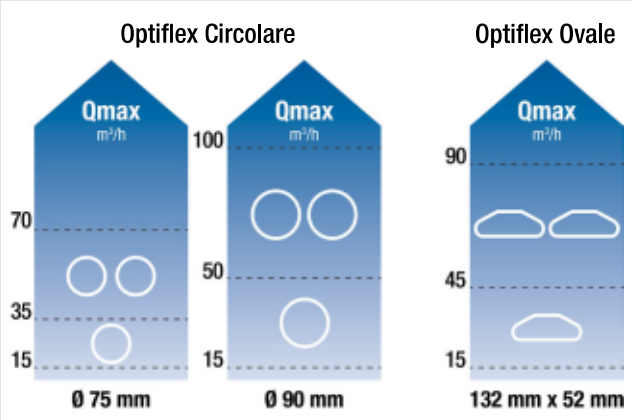

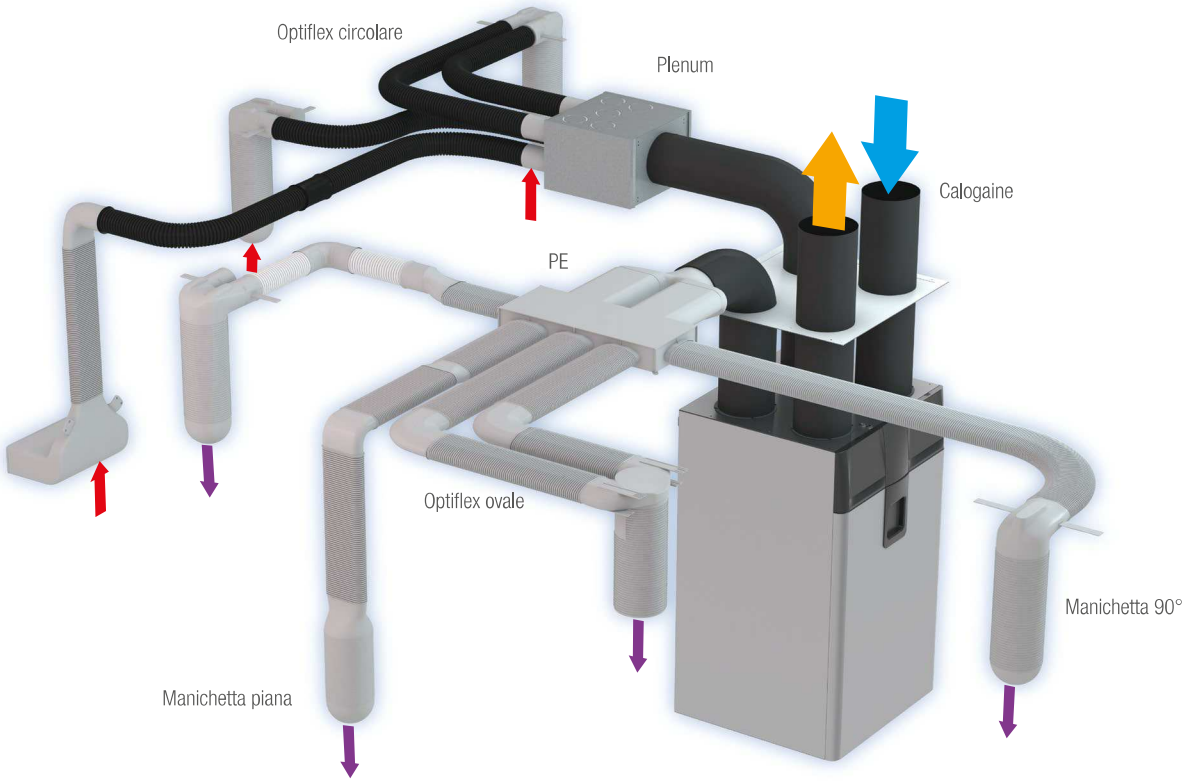

Optiflex circolare Ø75

DESCRIZIONE

- Condotto circolare diametro 75 mm esterno
- Condotto antistatico realizzato in PEHD (colore nero) e trattamento antibatterico contro l'insorgenza di colonie batteriche (colore bianco)
- La conformazione interna del condotto è studiata per ridurre le perdite di carico ed eliminare la trasmissione di rumori negli ambienti
- Raggio minimo di curvatura orizzontale di 15 cm
- Temperatura di utilizzo -25° / +60°C

GAMMA

Descrizione	Codice
Condotto e accessori	
Condotto antistatico Ø75 (conf. 50 m) - COLORE BLU	11091992
Condotto antibatterico Ø75 (conf. 50 m) - COLORE GRIGIO	11091872
Raccordo Ø75	11091873
Guarnizione Ø75 (conf. 10 pz.)	11091875
Tappo (conf. 5 pz.)	11091876
Collare di fissaggio (conf. 20 pz.)	11023183
Curva 90° Ø75	11091874
Curva a gomito Ø80 (fornibile in multipli di 10 pz)	11127885
Prolunga circolare Ø80	11023046
Manichette	
Manichetta lunga 2x75 / Ø125	11091995
Manichetta corta 2x75 / Ø125	11091996
Plenum	
Plenum ripartitore 5 attacchi	11091881
Plenum ripartitore 10 attacchi	11091882
Raccordo per plenum Ø75	11091878

FINO AD ESAURIMENTO SCORTE

GAMMA

Descrizione	Codice
Condotto antistatico Ø75 (conf. 50 m) - COLORE NERO	11091871
Condotto antibatterico Ø75 (conf. 50 m) - COLORE BIANCO	11091872
Manichetta 90° per 2 condotti bocchetta Ø125 - COLORE BIANCO	11091877

CONDOTTI E ACCESSORI

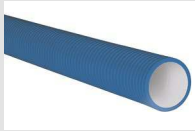

Condotto antistatico
11091992

Condotto antibatterico
11091872

Raccordo Ø75
11091873

Guarnizione Ø75
11091875

Tappo Ø75
11091876

Collare di fissaggio Ø75
11023183

Curva 90° Ø75
11091874

Curva a gomito Ø80
11127885

Prolunga circolare Ø80
11023046

MANICHETTE

Manichetta Lunga 2xØ75
11091995

Manichetta Corta 2xØ75
11091996

PLENUM

Plenum ripartitore
5 attacchi
11091881

Plenum ripartitore
10 attacchi
11091882

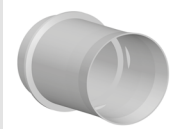

Raccordo Ø75
per plenum
11091878

Connessione ColorLINE Ø80 con Optiflex circolare Ø75

BOCCHETTA COLORLINE DIAMETRO 80

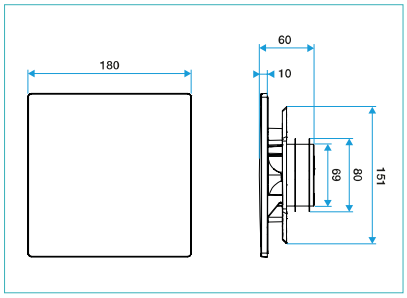

ColorLINE Ø80
11022156

ACCESSORI PER L'INSTALLAZIONE

Manichetta tridente Ø80
11022074

Curva a gomito Ø80
11127885

Prolunga circolare Ø80
11023046

PARTICOLARI DI INSTALLAZIONE

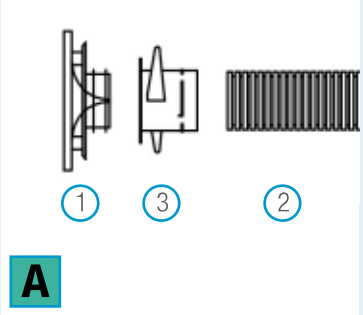

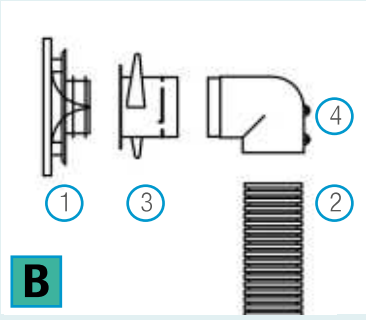

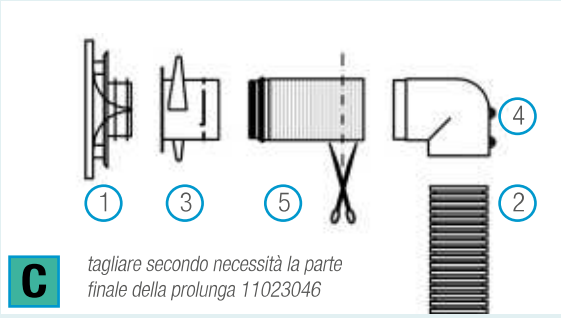

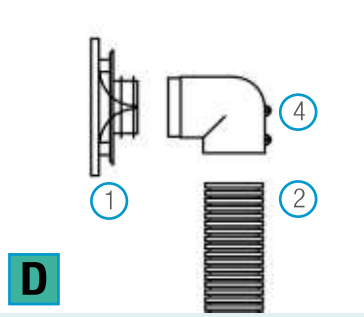

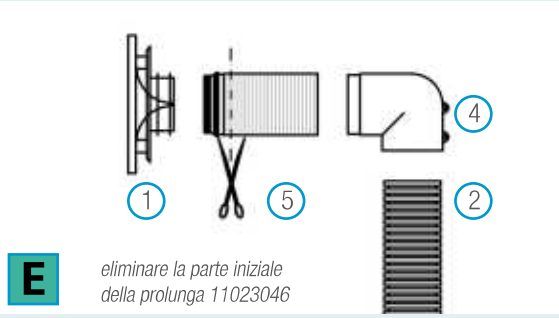

ACCESSORI PER L'INSTALLAZIONE

kit ColorLINE Ø80 colore bianco
11022156

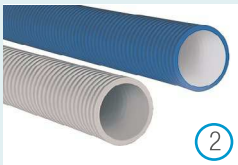

Optiflex antistatico /antibatterico
11091992 / 11091872

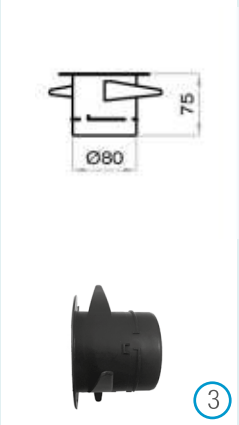

Manichetta tridente Ø80
11022074

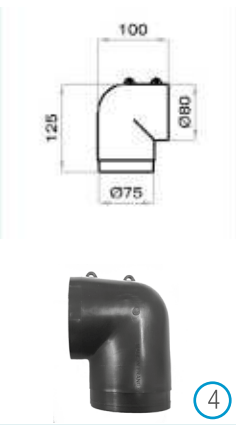

Curva a gomito Ø80
11127885

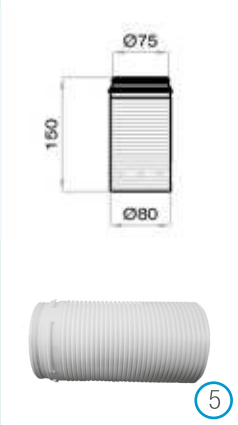

Prolunga circolare Ø80
11023046

Connessione ColorLINE Ø125 con Optiflex circolare Ø75

BOCCHETTA COLORLINE DIAMETRO 125

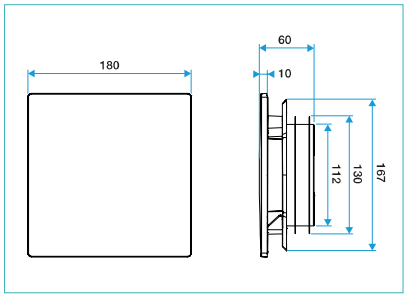

ColorLINE Ø125
11022157

ACCESSORI PER L'INSTALLAZIONE

Raccordo Flessibile Ø125
11091991

Derivazione Ø125
11091990

Manichetta Lunga/Corta
11091995/11091996

PARTICOLARI DI INSTALLAZIONE

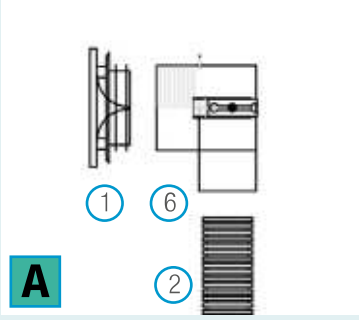

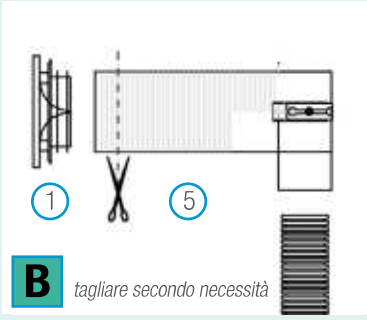

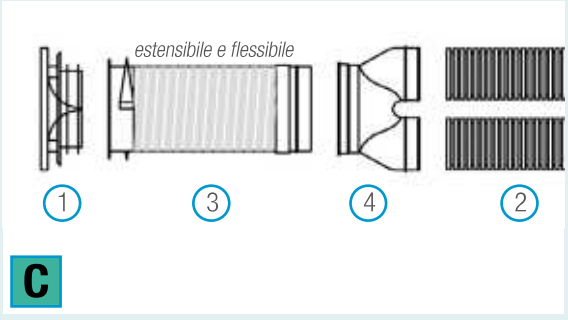

ACCESSORI PER L'INSTALLAZIONE

kit ColorLINE Ø125 colore bianco
11022157

Optiflex antistatico /antibatterico
11091992 / 11091872

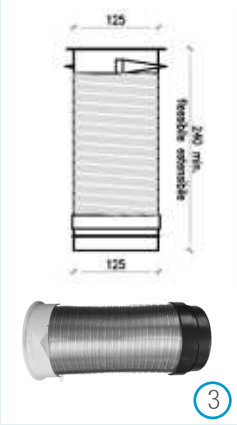

Raccordo Flessibile Ø125
11091991

Derivazione Ø125
11091990

Manichetta Lunga
11091995

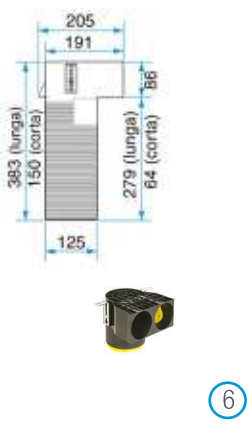

Manichetta Corta
11091996

Optiflex circolare Ø90

DESCRIZIONE

- Condotto circolare diametro 90 mm esterno
- Condotto antistatico realizzato in PEHD (colore nero) e trattamento antibatterico contro l'insorgenza di colonie batteriche (colore bianco)
- La conformazione interna del condotto è studiata per ridurre le perdite di carico ed eliminare la trasmissione di rumori negli ambienti
- Raggio minimo di curvatura orizzontale di 15 cm
- Temperatura di utilizzo -25° / +60°C

GAMMA

Descrizione			Codice
Condotti e accessori			
Condotto antistatico Ø90 (conf. 50 m)	-	COLORE BLU	11091993
Condotto antibatterico Ø90 (conf. 50 m)	-	COLORE GRIGIO	11091854
Raccordo Ø90			11091892
Guarnizione Ø90 (conf. 10 pz.)			11091893
Tappo Ø90 (conf. 5 pz.)			11091894
Collare di fissaggio (conf. 20 pz.)			11023214
Curva 90° Ø90			11091898
Manichette			
Manichetta lunga 2x90 / Ø125			11091997
Manichetta corta 2x90 / Ø125			11091998
Plenum			
Plenum ripartitore 5 attacchi			11091881
Plenum ripartitore 10 attacchi			11091882
Raccordo per plenum Ø90			11091891
Raccordi EasyClip Optiflex per gruppo EasyHome			
Raccordo Optiflex dritto EasyClip Ø90			11091989
Raccordo Optiflex flessibile EasyClip Ø90			11091988
Tubo di derivazione Optiflex Ø125 per 2 condotti Ø90			11091990
Manichette			
Manichetta Trident Ø90			11022074
Manichetta con raccordo flessibile Optiflex Ø125			11091991

FINO AD ESAURIMENTO SCORTE

GAMMA

Descrizione			Codice
Condotto antistatico Ø90 (conf. 50 m)	-	COLORE NERO	11091855
Condotto antibatterico Ø90 (conf. 50 m)	-	COLORE BIANCO	11091854
Manichetta 90° per due condotti bocchetta Ø125	-	COLORE BIANCO	11091895

CONDOTTI E ACCESSORI

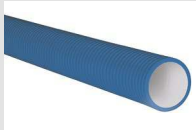

Condotto antistatico
11091993

Condotto antibatterico
11091854

Raccordo Ø90
11091892

Guarnizione Ø90
11091893

Tappo Ø90
11091894

Collare fissaggio Ø90
11023214

Curva 90° Ø90
11091898

MANICHETTE

Manichetta Lunga 2xØ90
11091997

Manichetta Corta 2xØ90
1109198

PLENUM

Plenum ripartitore
5 attacchi
11091881

Plenum ripartitore
10 attacchi
11091882

Raccordo Ø90
per plenum
11091891

RACCORDI EASYCLIP OPTIFLEX

Raccordo Optiflex dritto
EasyClip Ø90
11091989

Raccordo Optiflex flessibile
EasyClip Ø90
11091988

Tubo di derivazione
Ø125 per 2 condotti Ø90
11091990

MANICHETTE

Manichetta Tridente Ø80 per griglie e bocchette Ø80
11022074

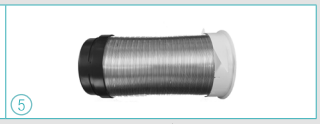

Manichetta Tridente Ø125 con raccordo flessibile per griglie e bocchette Ø125
11091991

COLLEGAMENTO BOCCHETTA Ø125

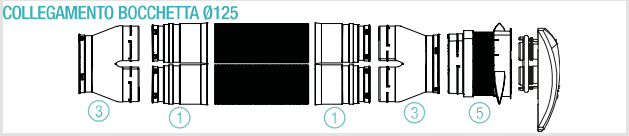

COLLEGAMENTO BOCCHETTA Ø80

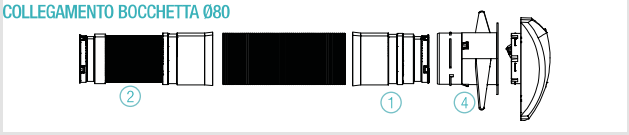

Connessione ColorLINE Ø80 con Optiflex circolare Ø90

BOCCHETTA COLORLINE DIAMETRO 80

ColorLINE Ø80
11022156

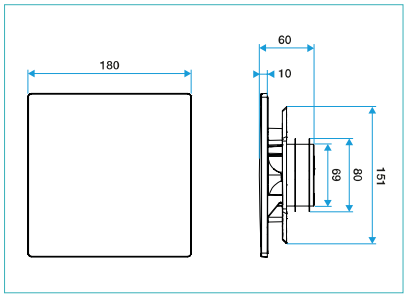

ACCESSORI PER L'INSTALLAZIONE

Manichetta tridente Ø80
11022074

Prolunga circolare Ø80
11023046

Curva a gomito Ø80
11127885

Raccordo Ø90
11091989

Raccordo flessibile Ø90
11091988

PARTICOLARI DI INSTALLAZIONE

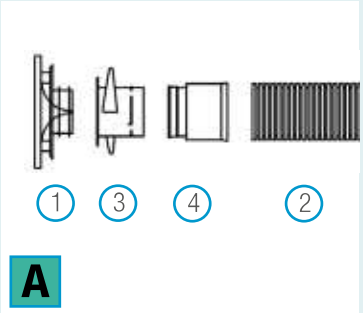

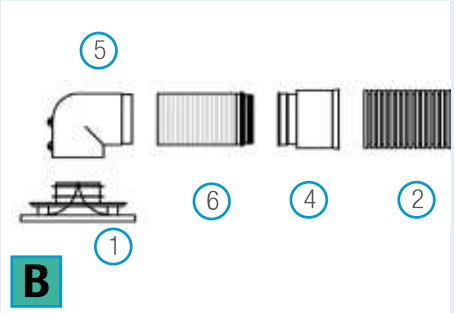

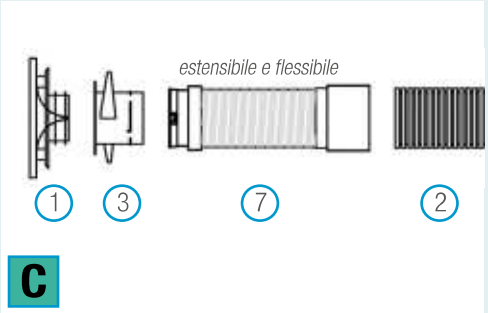

kit ColorLINE Ø80 colore bianco
11022156

Optiflex antistatico /antibatterico
11091993 / 11091854

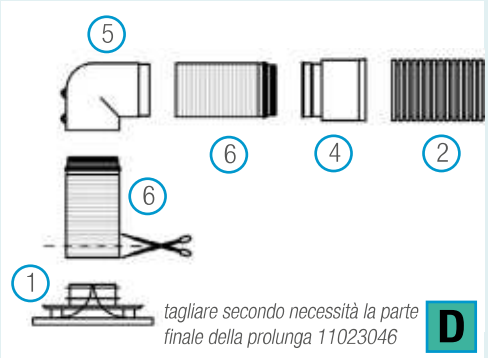

ACCESSORI PER L'INSTALLAZIONE

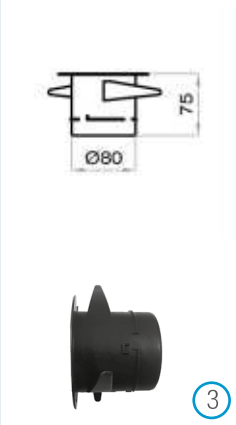

Manichetta tridente Ø80
11022074

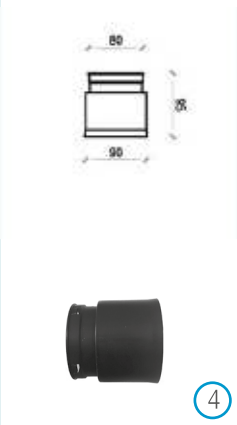

Raccordo Ø80
11091989

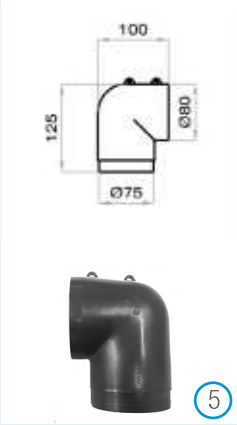

Curva a gomito Ø80
11127885

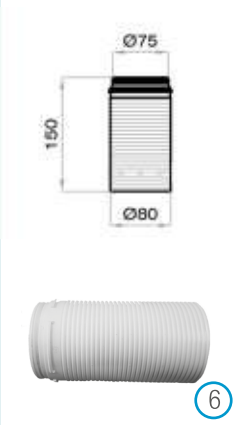

Prolunga circolare Ø80
11023046

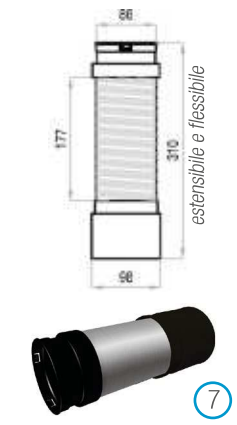

Raccordo flessibile Ø90
11091988

Connessione ColorLINE Ø125 con Optiflex circolare Ø90

BOCCHETTA COLORLINE DIAMETRO 125

ColorLINE Ø125
11022157

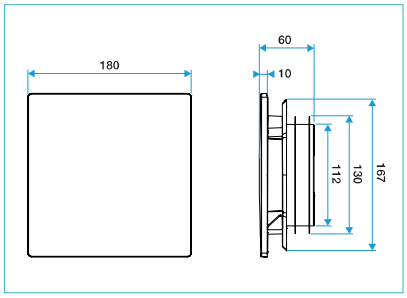

ACCESSORI PER L'INSTALLAZIONE

Raccordo Flessibile Ø125
11091991

Derivazione Ø125
11091990

Raccordo Ø90
11091989

Manichetta Lunga/Corta
11091997/11091998

PARTICOLARI DI INSTALLAZIONE

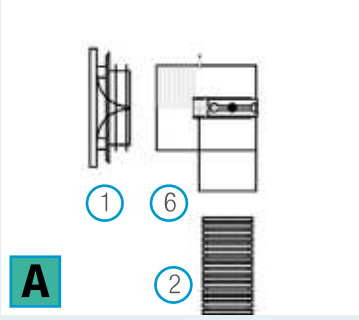

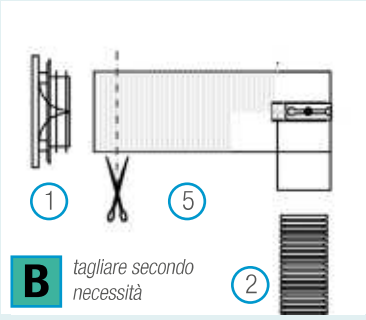

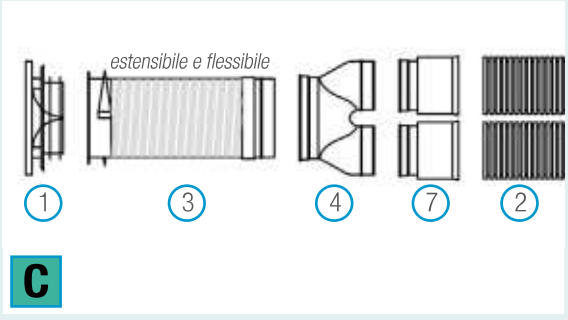

kit ColorLINE Ø125 colore bianco
11022157

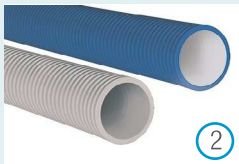

Optiflex antistatico /antibatterico
11091993 / 11091854

ACCESSORI PER L'INSTALLAZIONE

Raccordo Flessibile Ø125
11091991

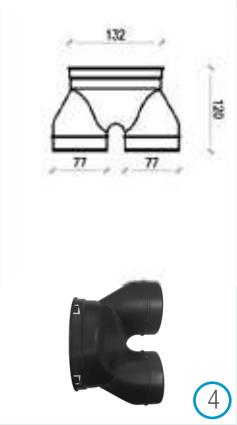

Derivazione Ø125
11091990

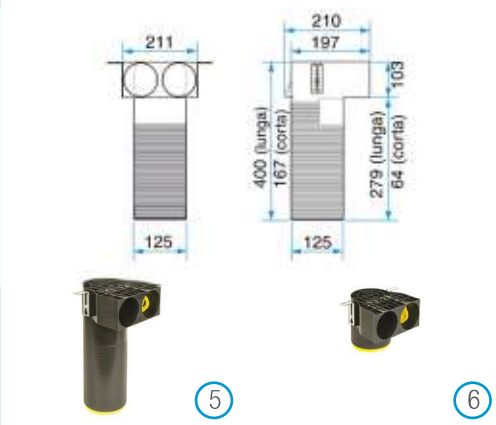

Manichetta Lunga
11091997

Manichetta Corta
11091998

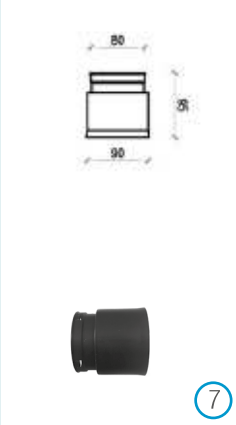

Raccordo Ø80
11091989

Optiflex ovale antistatico e antibatterico

DESCRIZIONE

- Condotto ovale di dimensioni 132 x 52 mm esterne
- Condotto antistatico realizzato in HDPE, con trattamento antistatico e antibatterico contro l'insorgenza di colonie batteriche (colore bianco)
- La conformazione interna del condotto è studiata per ridurre le perdite di carico ed eliminare la trasmissione di rumori negli ambienti
- Raggio minimo di curvatura orizzontale di 30 cm
- Temperatura di utilizzo -25° / +60°C

GAMMA

Descrizione	Codice
Condotto e accessori	
Condotto antibatterico (conf. 20 m) - COLORE BIANCO	11091857
Curva orizzontale 90°	11091858
Curva verticale 90°	11091859
Raccordo di rovesciamento	11091860
Raccordo a tenuta (conf. 10 pz.)	11091861
Tappo ovale (conf. 5 pz)	11091862
Collare di fissaggio (conf. 10 pz.)	11091863
Flangia di fissaggio (conf. 10 pz.)	11091864
Regolatore ovale di portata	11091870
Manichette	
Manichetta 90° per bocchetta Ø125 / 1 condotto Optiflex ovale	11091865
Manichetta 90° per bocchetta Ø125 / 2 condotti Optiflex ovale	11091866
Manichetta diritto per bocchetta Ø125 / 1 condotto Optiflex ovale	11091867

ACCESSORI DI TRASFORMAZIONE OVALE / CIRCOLARE

Descrizione	Codice
Accessori misti Ø75	
Curva verticale 75°	11091879
Raccordo misto	11091880
Raccordi misti Ø90	
Curva verticale 90°	11091897
Raccordo misto	11091896
Riduzione	
Riduzione Ø80/Ø125	11015017

FINO AD ESAURIMENTO SCORTE : MANICHETTE BIANCHE

Manichetta 90° - 1 tubo per bocchetta Ø125 11091865

Manichetta 90° - 2 tubi per bocchetta Ø125 11091866

Manichetta piana 1 tubo per bocchetta Ø125 11091867

CONDOTTI E ACCESSORI

Condotto antibatterico 11091857

Curva orizzontale 90° 11091858

Curva verticale 90° 11091859

Raccordo di rovesciamento 11091860

Raccordo a tenuta 11091861

Tappo 11091862

Collare di fissaggio 11091863

Flangia di fissaggio 11091864

Regolatore di portata 11091870

MANICHETTE

Manichetta 90° per 1 Optiflex ovale e bocchetta Ø125 11091865

Manichetta 90° per 2 Optiflex ovale e bocchetta Ø125 11091866

Nuovo

Manichetta piana per 1 Optiflex ovale e bocchetta Ø125 11091867

ACCESSORI MISTI CIRCOLARI / OVALI

Ø75

Curva verticale Ø75 / 132x52 11091879

Ø75

Raccordo misto Ø75 / 132x52 11091880

Ø90

Curva verticale Ø90 / 132x52 11091897

Ø90

Raccordo misto Ø90 / 132x52 11091896

RIDUZIONE Ø80/Ø125

Riduzione Ø80 / Ø125 11015017

Connessione ColorLINE Ø125 e Ø80 con Optiflex Ovale

BOCCHETTA COLORLINE DIAMETRO 125

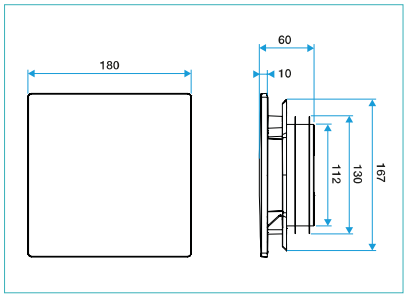

ColorLINE Ø80
11022157

ACCESSORI PER L'INSTALLAZIONE

Manichetta 90° per 1 tubo Ovale
11091865

Manichetta 90° per 2 tubi Ovali
11091866

Manichetta per 1 tubo Ovale
11091867

Riduzione Ø80 / Ø125
11015017

PARTICOLARI DI INSTALLAZIONE

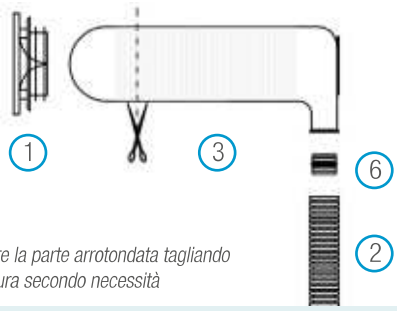

A *togliere la parte arrotondata tagliando a misura secondo necessità*

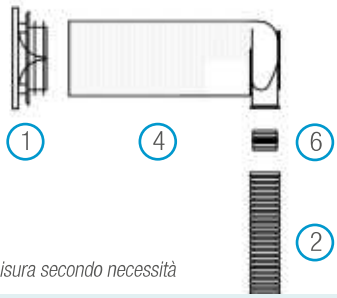

B *tagliare a misura secondo necessità*

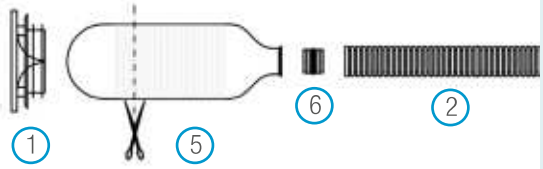

C *togliere la parte arrotondata tagliando a misura secondo necessità*

BOCCHETTA COLORLINE DIAMETRO 80

ColorLINE Ø80
11022156

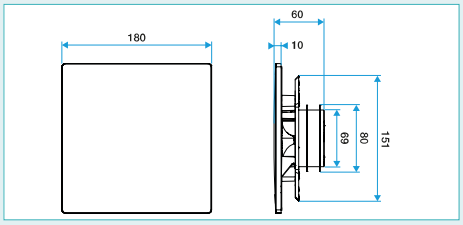

Per installazione della ColorLINE Ø80 prevedere riduzione R Ø80 / Ø125 (cod.11015017)

ACCESSORI PER L'INSTALLAZIONE

1

kit ColorLINE Ø125 colore bianco
11022157

2

Condotto ovale antibatterico
11091857

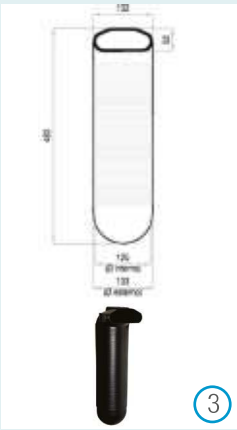

3

Manichetta tridente Ø80
11022074

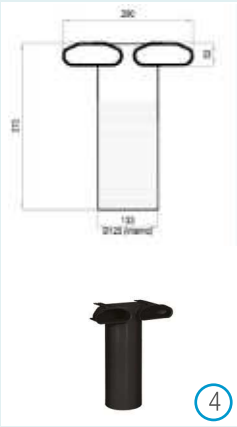

4

Curva a gomito Ø80
11127885

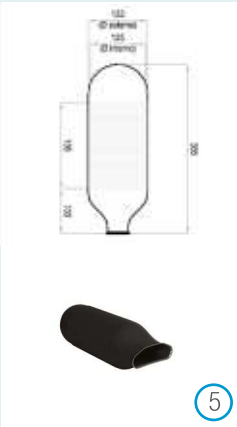

5

Prolunga circolare Ø80
11023046

R

Riduzione Ø80 / Ø125
11015017

6

Raccordo a tenuta (conf.10 pz)
11091861

Plenum per Optiflex Circolare

Plenum 5 attacchi
11091881

Plenum 10 attacchi
11091882

Raccordo Ø75
11091878

Raccordo Ø90
11091891

DESCRIZIONE

- Plenum ripartitore per immissione ed estrazione, composto da:
  - 1 lato con n.1 attacco Ø160 con guarnizione
  - 2 lati con n.5 (cod.11091881) oppure n.10 (cod.11091882) fori pre-tranciati (i fori saranno da attivare in opera per il collegamento al condotto Optiflex Circolare utilizzando gli appositi raccordi per plenum)
  - 2 pannelli laterali removibili per l'ispezione e la pulizia dei condotti
- Involucro in lamiera di acciaio zincato
- Isolamento interno con materassino termo-acustico

GAMMA

Descrizione	Codice
Plenum 5+5 attacchi	11091881
Plenum 10+10 attacchi	11091882
Raccordo Ø75 per plenum	11091878
Raccordo Ø90 per plenum	11091891

DIMENSIONI (mm) - PESI (kg)

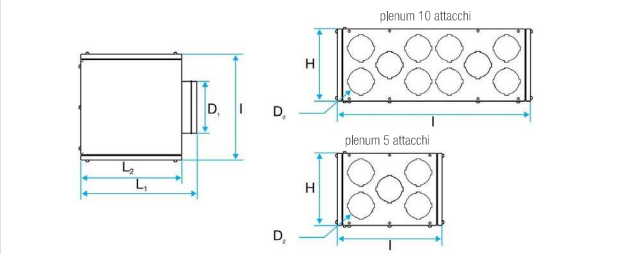

	DIMENSIONI (mm)						Peso (kg)
	D_1	D_2	I	L_1	L_2	H	
plenum 5+5 attacchi (11091881)	160	75	327	354	311	225	4,6
plenum 10+10 attacchi (11091882)	160	75	630	365	321	216	6,8

Plenum per centrali di ventilazione InspirAIR - Optiflex Circolare

GAMMA

Descrizione	Codice
Plenum ripartitore InspirAIR® Home SC 240	11023323
Plenum ripartitore InspirAIR® Home SC 370	11023327

DESCRIZIONE

Il plenum ripartitore metallico per InspirAIR® Home SC offre immissione/estrazione aria oltre ad una attenuazione acustica.
È disponibile in 2 taglie :
- taglia 240, di dimensioni (larghezza e altezza) tali da permettere il montaggio come prolungamento della centrale InspirAIR® Home SC 240
- taglia 370, di dimensioni (larghezza e altezza) tali da permettere il montaggio come prolungamento della centrale InspirAIR® Home SC 370. Compatibile anche con InspirAIR®Home SC 150 (stesso interasse fra le bocche)

Il plenum comprende :
- 1 lato con 2 attacchi a tenuta D160 mm (con guarnizione),
- 1 lato apribile per ispezione e manutenzione della rete tubiera e del plenum,
- 3 lati con :
  - taglia 240 : predisposizioni per 7 attacchi di estrazione e 7 attacchi di immissione,
  - taglia 370 : predisposizioni per 9 attacchi di estrazione e 9 attacchi di immissione.
- I plenum ripartitori sono isolati internamente con materiale fonoassorbente.

Questi plenum non sono concepiti per installazione presso abitazioni passive.

INSTALLAZIONE

- Il plenum ripartitore viene fornito con un kit di montaggio (verticale o orizzontale):
  - 3 staffe (e le loro 6 viti) da montare sul plenum ripartitore,
  - 3 cuscinetti antivibranti.
- Il plenum ripartitore può essere montato direttamente sulle centrali InspirAIR® Home.
- Non è necessario collegare gli attacchi inutilizzati.
- Scegliere un attacco per plenum D75 o D90 mm a seconda del diametro del condotto Optiflex da collegare (raccordo per plenum Ø75 cod.11091878, Ø90 cod.11091891)

DIMENSIONI (mm) - PESI (kg)

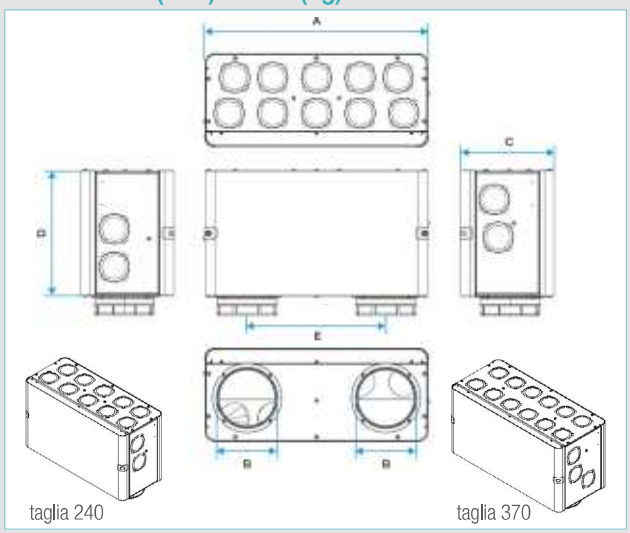
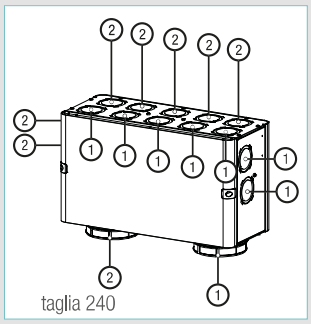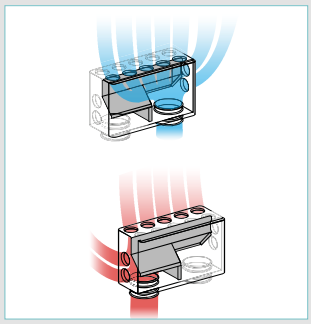
	A	B	C	D	E	Peso (kg)
Plenum ripartitore InspirAIR® Home SC240	600	Ø160	250	330	365	10,82
Plenum ripartitore InspirAIR® Home SC370	670	Ø160	300	330	420	12,52