Istruzioni di montaggio

Bahia Compact micro-watt

aldes

www.aldes.it

1

INGOMBRI

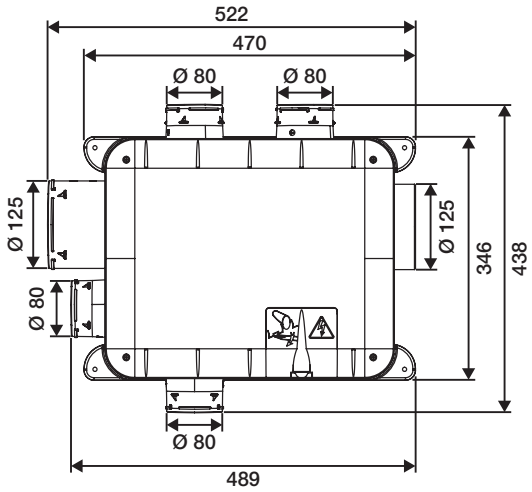

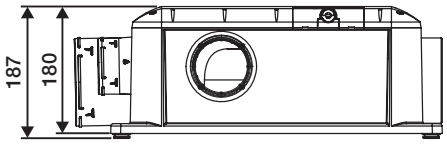

PESO (SOLO MOTOVENTILATORE) = 3,6 KG

2

COMPOSIZIONE

11033112

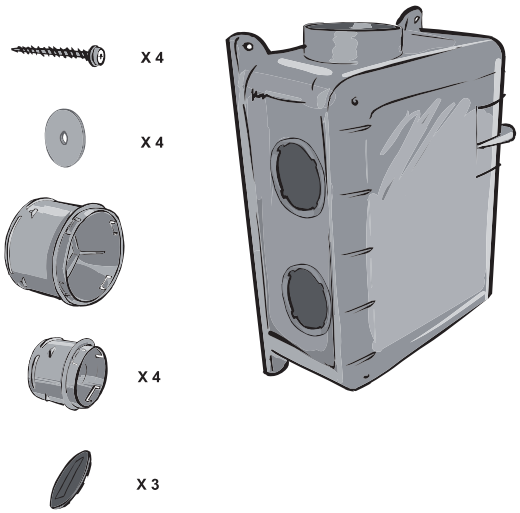

11033182: KIT

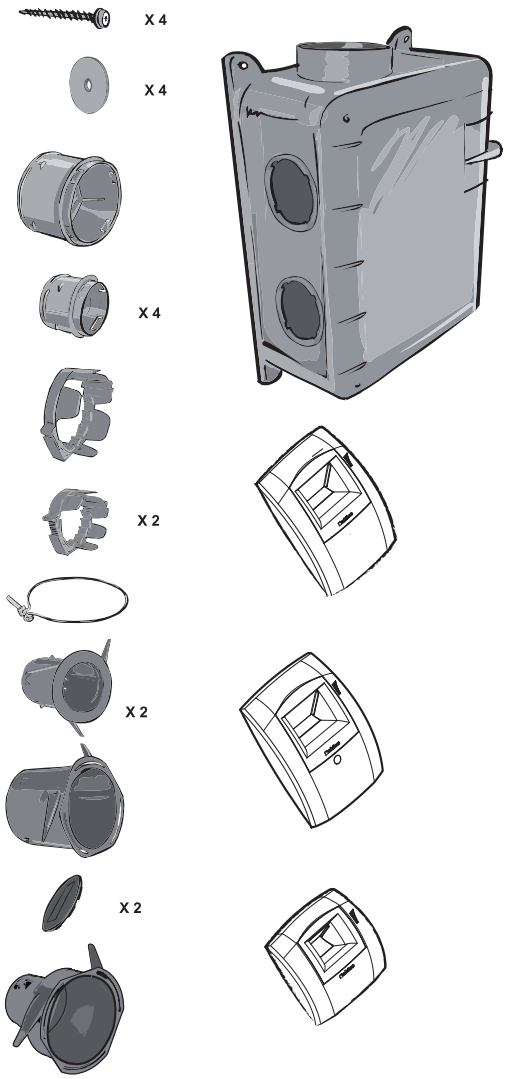

3

FISSAGGIO DEL MOTOVENTILATORE

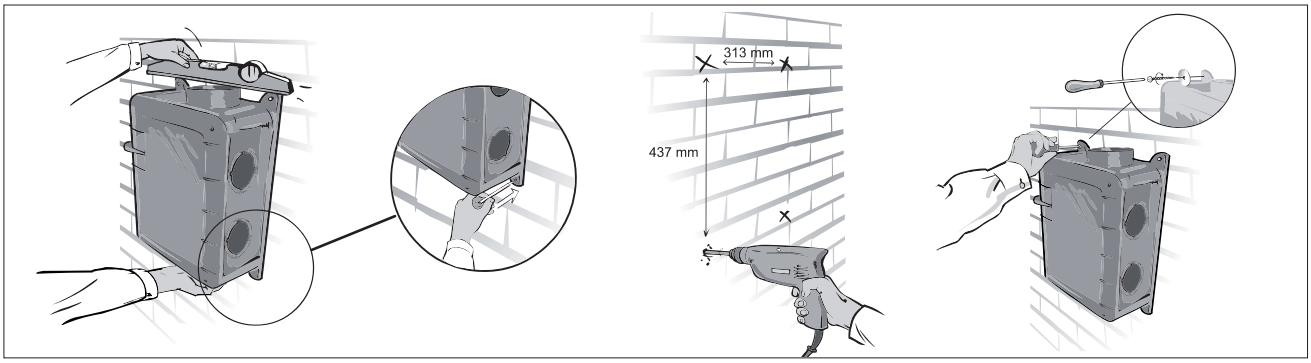

Fissaggio multi-posizione

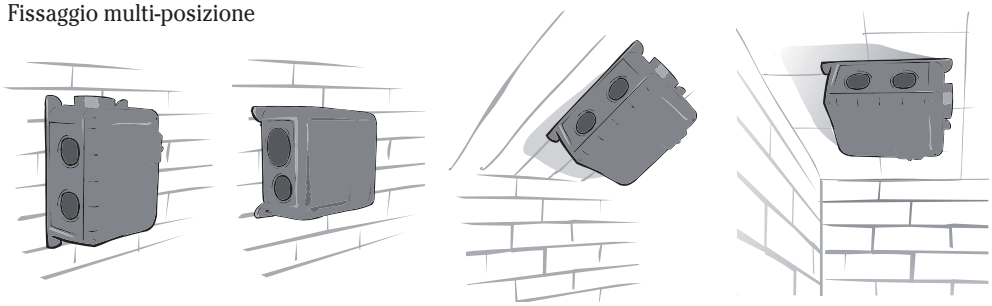

Installazione del motoventilatore all'interno, volume riscaldato o non riscaldato

4

COLLEGAMENTO DEI CONDOTTI

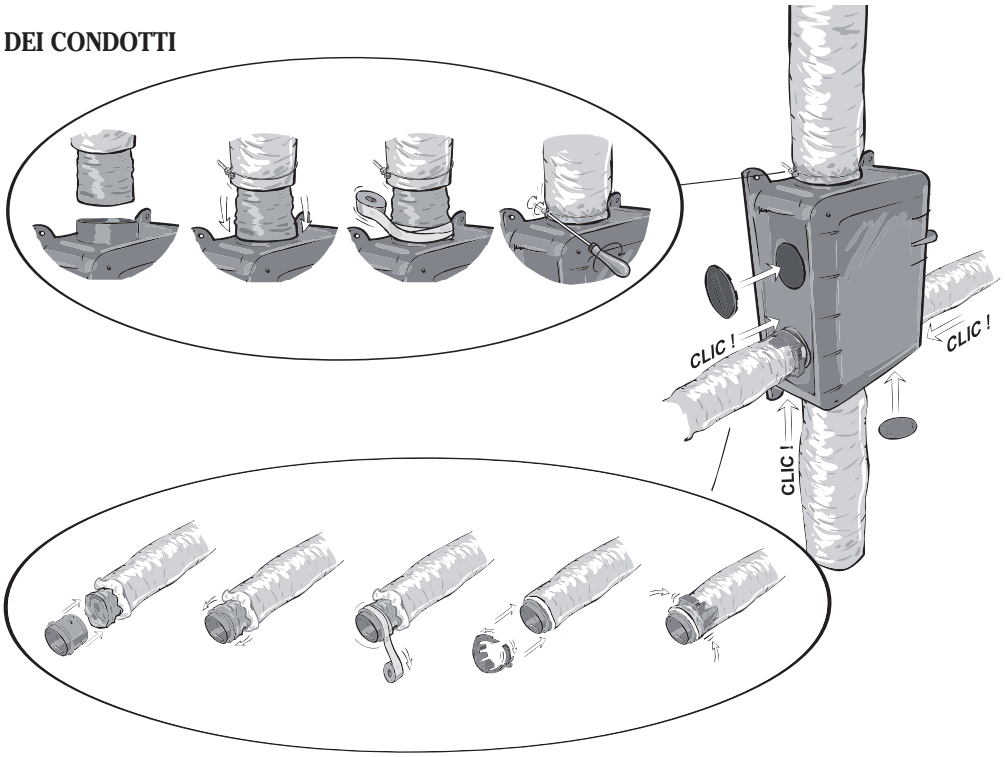

5

COLLEGAMENTO ELETTRICO

Lavorare fuori tensione

Disgiuntore 2A
Sezione fili
3x1,5 mm²

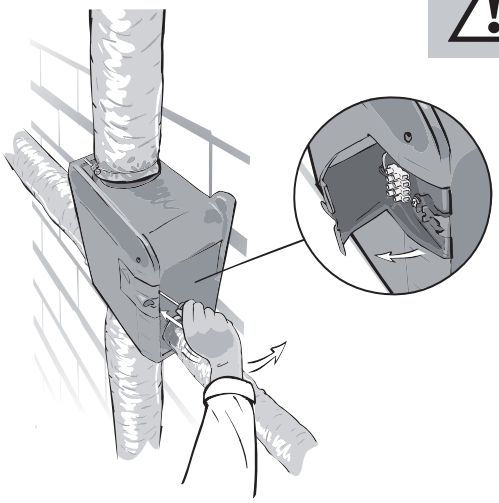

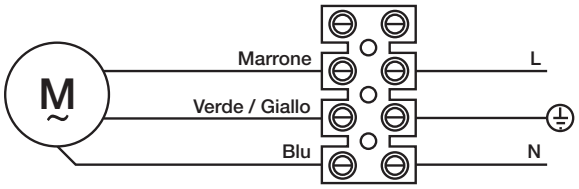

6

PRINCIPIO – UTILIZZO

Il Kit VMC Bahia Compact micro-watt consente la ventilazione dell'intero alloggio.
L'aria di rinnovo entra dagli ingressi aria installati all'interno dei locali nobili (soggiorno, camere). L'aria viziata viene estratta dalle apposite bocchette installate nei vani tecnici (cucina, bagni, lavanderia, ecc.). Per adattarsi alle esigenze di ventilazione dell'alloggio e dei suoi occupanti, la portata d'aria estratta varia automaticamente grazie alle bocchette igroregolabili Bahia Curve.
La portata di punta della cucina è attivata da un comando elettrico, ad infrarossi o manuale, tramite cordicella (a seconda della tipologia di bocchetta scelta).

La VMC deve funzionare 24 h/giorno.

MANUTENZIONE

Per conservare la sua efficacia e le sue caratteristiche, il sistema VMC deve essere sottoposto a manutenzioni periodiche.

Ogni 6 mesi:
Pulire le bocchette di estrazione seguendo le istruzioni allegate alle bocchette stesse. Spolverare gli ingressi aria con un panno morbido.

Ogni 2 anni:
Pulire la girante del motoventilatore, accessibile togliendo le 4 viti del coperchio.

⚠ Prima di ogni intervento sul ventilatore, togliere l'alimentazione elettrica e assicurarsi che la macchina non possa venire accesa accidentalmente.

7

SISTEMA IGROREGOLABILE BAHIA

Motoventilatore Bahia Compact micro-watt

Campo di impiego	da 1 a 4 sanitari
Tipologia di sistema	Igroregolabile
Potenza elettrica ponderata (in W-Th-C)	Da 8,3 a 12,2 W-Th-C
Numero massimo di sanitari	4
Indicazioni di installazione	- Condotti flessibili o rigidi - Espulsione a tetto / parete

PRODOTTI COMPLEMENTARI

1. Ingressi aria igroregolabili
Installazione sulla parte alta dell'infisso (telaio cassonetto) o a parete.

Ingressi aria: EHB, EHL-S, EHL-L, EHT

2. Pulsante standard
Permette di comandare l'apertura delle bocchette cucina elettriche.

7

PRODOTTI COMPLEMENTARI (seguito)

Bocchette e manichette
Installazione a parete o a soffitto

CUCINA	BAGNO FINESTRATO, LAVANDERIA	BAGNO CIECO	CANTINA, RIPOSTIGLIO
BAHIA C13 CURVE L Ø125	BAHIA B13 CURVE S Ø80	BAHIA BW11 PRESENZA CURVE L Ø125/80	BAHIA B13 CURVE S Ø80

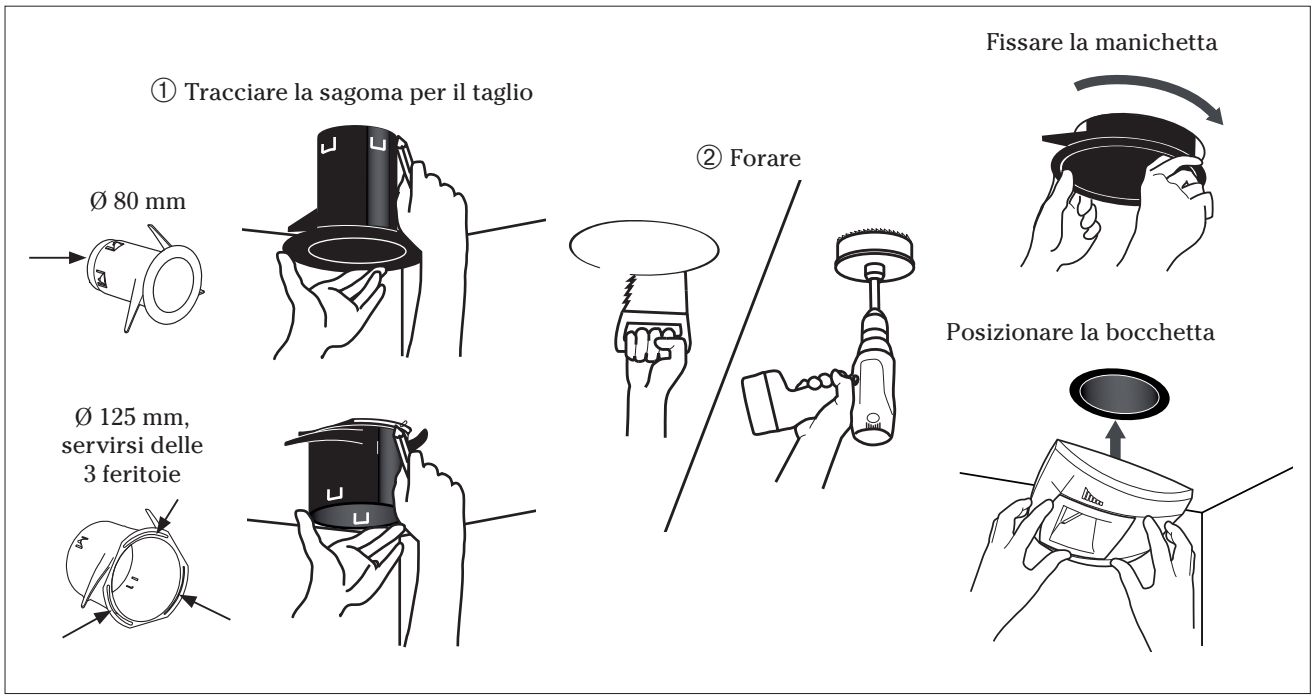

5. Condotti e accessori
Condotti flessibili isolati, obbligatori in ambienti non riscaldati.
Condotti rigidi in plastica Minigaine o Flexigaine, consigliati in ambienti riscaldati.
Scelta dei diametri in funzione dei componenti da collegare:
- Ø 80 mm per i sanitari,
- Ø 125 mm per la cucina,
- Ø 125 mm per l'espulsione.

Raccomandazioni per il montaggio di condotti
- I condotti flessibili devono essere distesi
- Evitare le curve inutili
- Controllare che i condotti non siano schiacciati

6. Espulsione
Collegare l'espulsione del gruppo VMC all'esterno tramite un uscita a tetto o una griglia di espulsione in facciata.

8

GARANZIA

Il gruppo VMC Bahia Compact micro-watt è garantito 2 anni, nel rispetto delle condizioni di installazione, utilizzo e manutenzione descritte in questo documento. La garanzia ha effetto dalla data di acquisto del prodotto.

9

Per qualsiasi problematica legata all'installazione o alla manutenzione, si prega di rivolgersi al vostro installatore o al centro assistenza Aldes.

ALDES S.p.a. - Via Gran Bretagna, 35 - 41122 Modena (MO)
Tel. +39 059 315707 - Fax +39 059 313374 - www.aldes.it
Punto vendita Milano: Via Figino, 45 - 20016 Pero (MI)
Tel. 02 89785519 - Fax 02 91534007

aldes euroregister air&people

Settembre 2012